FIRMAN®

MANUEL DE PROPRIÉTAIRE DU GÉNÉRATEUR PORTABLE

Intertek
5001841

EPA CERTIFIED

NUMÉRO DE MODÈLE

P05702

Niveau:01

IMPORTANT:lisez toutes les précautions et instructions de sécurité avec grand soin avant d'opérer l'équipement.
Assurez que le moteur s'arrête et le niveau avant d'appliquer aucun entretien ou service.

Enregistrez l'information du produit comme référence lors de la commande de pièces ou d'obtenir la couverture de garantie.

STOP

NE PAS RETOURNEZ AU MAGASIN!

APPELEZ-NOUS D'ABORD!
NUMÉRO D'URGENCE DU CLIENT
1-844-347-6261

POUR LES QUESTIONS OUR SERVICE INFORMATION

Numéro en Série:_____

Date D'achat: _____

P/N:357745451 Rev:06

Table des matières

Introduction 1
Précautions De Sécurité 2
Déballage Du Générateur 6
Parts Inclus 6
Enlevez Les Supports D'expédition 7
Assemblez 8
Installez Le Kit De Roue 8
Installez Le Support Du Pied 8
Installez La Poignée 8
Câble De Connexion De La Batterie 9
Commandes Et Caractéristiques 10
Générateur 10
Panneau De Contrôle 11
Démarreur à Distance 12
Programmation De La Télécommande . . . 12
Spécifications 13
Ajoutez L'huile De Moteur 14
Arrêt De L'huile Basse 14
Ajoutez Le Combustible 15
Opération À La Haute Altitude 15
Mise À La Terre 16
Connectez Au Système Électrique D'un Bâtiment 16
Opération 17
Location De Générateur 17
Protection Contre La Surtension 17
Démarrer Le Générateur (Recoil Démarrer) 18
Démarrer Le Générateur (Démarreur électrique) 19
Démarrer Le Générateur (Démarreur à distance) 20
Connectez Les Charges Électriques 21
S'arrêtez Le Moteur 21
Enfermement De L'huile Basse 22
Lne Pas Surchargez E Générateur 22
L'entretien Et La Conservation 23
Recommandations Générales 23
Entretien Du Moteur 24
Changement D'huile De Moteur 24
L'entretien Du Filtre D'air 24
L'entretien De Bougie 25
Nettoyage Du Filtre De Carburant 25
Inspectez Silencieux Et Pare-étincelles . . 25
L'entretien Du Générateur 25
Remplacement de la batterie 25
Service and Storage 27
Le Dépannage 29
Le Schema Des Pieces Et La Liste De Pieces . 30
Schema Des Pieces 30
Moteur Schéma Des Pièces 31
Liste Des Pieces 32
Information De Service 34
Garantie 34

INTRODUCTION

Je vous remercie pour acheter le générateur du FIRMAN.

Ce manuel contient l'information de sécurité afin de vous faire prendre conscience des dangers et des risques associés aux produits de générateur et comment y éviter. Ce générateur est dessiné et visé seulement pour founir énergie électique dans l'intention d'opérer l'éclairage d'électrique compatible, les appareils, les outils et les charges de moteur, en plus, il ne vise pas à d'autres objets. Il est important que vous lisez et comprenez ces instructions ces instructions totalement avant de tenter de démarrer our d'opérer cet équipement. **Conservez ces instructions originales pour référence future.**

Ce manuel couvre l'opération et la maintenance des générateurs FIRMAN. Toutes les informations dans cette puublication se basent sur la dernière information de production disponible au moment de l'approbation pour l'impression. La fabrication réserve le droit de changer, altérer ou d'autre améliorer sagement le générateur et cette documentation à tout moment sans modification préalable.

Information de Sécurité Importante

Le fabricant ne peut pas anticiper du possible toutes les circonstances possibles qui pourraient impliquer un danger. Les avertissements dans ce manuel et les étiquettes et les décalcomanies apposés sur l'unité donc ne sont pas tout y compris. Si vous utilisez une procédure, une méthode de travail ou technique d'opération que le fabricant ne recommande pas spécifiquement que vous devez satisfaire à vous-même, il est sûr pour vous et les autres. Vous devez aussi assurer que la méthode de travail de la procédure ou la technique d'opération ce que vous choisissez ne rendent pas le générateur dangereux.

INFORMATION DE SÉCURITÉ		
⚠ DANGER	⚠ AVERTISSEMENT	⚠ CAUTION
DANGER indique une situation potentiellement dangereuse, s'il ne peut pas éviter, il IRA entraîner la mort ou de graves blessures.	AVERTISSEMENT indique une situation potentiellement dangereuse, s'il ne peut pas éviter, il peut entraîner la mort ou de graves blessures.	CAUTION indique une situation potentiellement dangereuse, s'il ne peut pas éviter, il peut des blessures .

	Fumées Toxiques		Risque De Choc Électrique
	Risque D'incendie		Risque D'explosion
	Surface Chaude Ne Pas Touchez La Surface.		Enchevêtrement Des Pièces Tournantes . Risque .
	Ristourne		Manuel D'opérateur

Précautions de Sécurité

⚠ DANGER

L'utilisation d'une générateur à l'intérieur PEUT VOUS TUER EN QUELQUES MINUTES.
L'échappement du générateur contient du monoxyde de carbone. C'est une poison que vous ne pouvez pas voir ou sentir.

NE JAMAIS utilisez dans une maison ou garage, MEME SI les portes et les fenêtres sont ouvertes.

Utiliser seulement à L'EXTÉRIEUR et loin des fenêtres, des portes et des bouches d'air.

Evitez les autres dangers du générateur.
Lisez le manuel avant d'utiliser.

⚠ AVERTISSEMENT

RISQUE DE GAZ TOXIQUE

L'échappement du moteur contient le monoxyde de carbone, un gaz toxique peut vous tuer dans quelques minutes. Vous ne pouvez pas le sentir, voir ou goûter. Même si vous ne sentez pas de gaz d'échappement, vous pourriez encore être exposé au gaz du monoxyde de carbone.

- Opérez ce produit juste à l'extérieur loin des fenêtres, portes et ventilation à réduire le risque du gaz de monoxyde de carbone en provenant de l'accumulation et d'être attiré potentiellement vers les espaces occupés.
- Installez des alarmes du monoxyde de carbone à piles ou des alarmes de brancher l'alimentation du monoxide de carbone avec la batterie de secours selon les instructions du fabricant. Les alarmes de fumée ne peuvent pas détecter le gaz du monoxyde de carbone.
- Ne pas exécutez ce produit a l'intérieur des maisons, garages, sous-sols, espaces sanitaires, abris ou d'autres espaces partiellement fermés, même si l'utilisation de ventilateurs ou de portes ouvertes et les fenêtres pour la ventilation. Le monoxyde de carbone peut mettre en place rapidement dans ces espaces et peut persister pendant des heures, même après ce produit est éteint.
- Toujours placez ce produit sous le vent et pointez l'échappement du moteur loin des espaces occupés. Si vous commencez à vous sentir malade, étourdi ou faible en utilisant ce produit, l'éteignez et le prenez à l'air frais immédiatement. Voyez un docteur. Vous pouvez rencontrer un monoxyde de carbone toxique.

POUR LES RÉSIDENTS DE LA CALIFORNIE

⚠ AVERTISSEMENT: Ce produit et l'échappement du moteur de ce produit peuvent vous exposer à des produits chimiques, y compris le CO, qui sont connus par l'État de Californie pour causer le cancer ou causer des malformations congénitales et autres problèmes de reproduction. Pour plus d'informations, visitez www.P65Warnings.ca.gov.

- Si vous commencez à sentir malade, étoudi ou faible en utilisant le générateur portable, vous pouvez rencontrer le monoxyde de carbone toxique. Sortez à l'air frais immédiatement et appelez 911 pour les soins médicaux. Les niveaux très hauts de CO peuvent rapidement causer des victimes à perdre la conscience avant qu'ils puissent sanver eux-même. Ne pas tentez de couper le générateur avant de se déplacer à l'air frais. Entrez dans un espace où le générateur est ou a été en cours d'exécution qui peut vous mettre plus de risque de CO toxique.

USAGE CORRECT

Location d'exemple à réduire le risque de monoxyde de carbone toxique

- Juste utilisez à l'extérieur et sous le vent, loin de fenêtres, portes et évents.
- Echappement direct loin des espaces occupés.

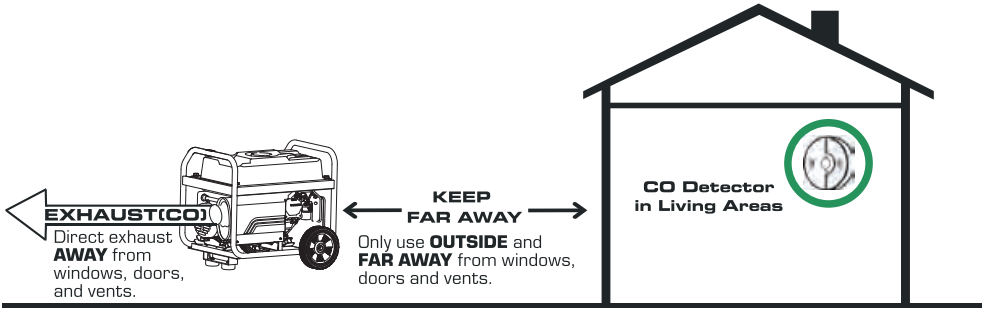

USAGE INCORRECT

Ne pas opérez dans aucune location suivante:

Près de toute porte, fenêtre ou ventilation
Garage
Sous-sol vide sanitaire
Espace
Surface de vie
Grenier
Façon d'entrée
Vestiaire de porche

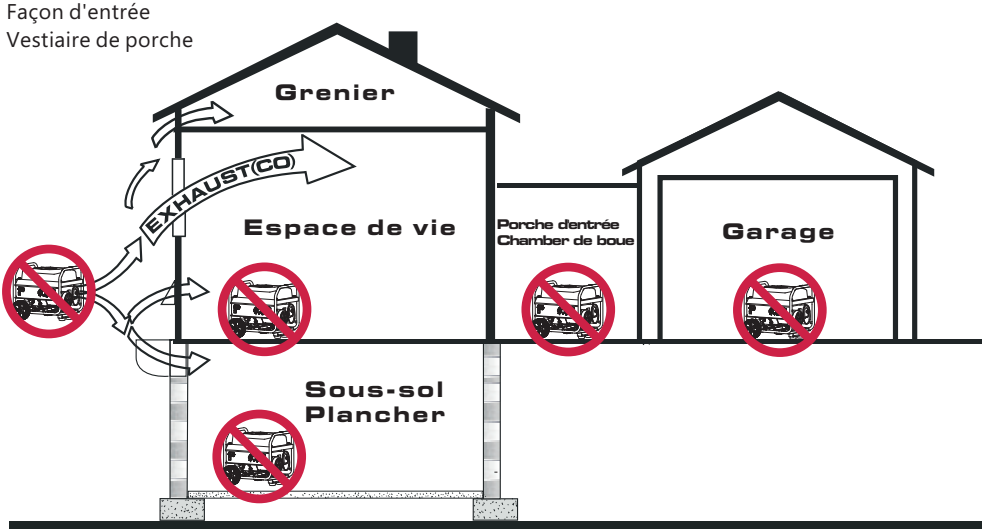

⚠ AVERTISSEMENT

Rebond de corde de lanceur (retrait rapide) va tirer votre main et votre bras vers le moteur plus rapide que vous pouvez laisser aller ce qui peut causer des OS cassés, des fractures, des contusions, entorses ou provoquant de graves blessures.

- Lors de démarrer le moteur, tirez lentement sur la corde jusqu'à sentir la résistance, et puis tirez rapidement pour éviter tout recul.
- **Ne jamais** démarrez ou arrêtez le moteur avec les appareils électriques qui sont branchés et allumés.

⚠ AVERTISSEMENT

Le combustible et ses vapeurs sont extrêmement inflammables et explosives qui peuvent causer des brûlures, incendie ou explosion en provoquant la mort ou de graves blessures et / ou des dommages des matériels.

LORS D'AJOUTER OU D'ÉPUISER LE COMBUSTIBLE

- Fermez le moteur de générateur et le laissez refroidir au moins de 2 minutes avant d'enlever le bouchon de combustible. Le desserrez lentement pour soulager la pression sur le réservoir.
- Remplissez ou uissez le combustible de rervoir l'xtieur.
- **Ne pas** remplissez le réservoir trop. Prévoyez des espaces pour l'expansion du combustible.
- Si le combustible déborde, atteignez jusqu'il évopore avant de démarrer le moteur.
- Elognez l'ssence des incelles, es flammes, des veilleuses, de la chaleur et les autres sources d'gnition.
- Vérifiez les conduites de combustible, le rervoir, le bouchon et les raccords de issures ou de fuites. Remplacez s'l est nessaire.
- **Ne pas** allumez la cigarette ou la fumée.

LORS DE DÉMARRER L'ÉQUIPEMENT

- Assurez la bougie d'allumage, silencieux, bouchon de combustible et purifateur d'air sont en place.
- **Ne pas** aissez tourner le moteur avec la bougie enlev.

LORS D'OPÉRER L'ÉQUIPEMENT

- **Ne pas** opérez ce produit à l'intérieur d'un bâtiment, carport, porche, équipement mobile, application marine ou enceinte.
- **Ne pas** basculez le moteur ou l'équipement à l'angle qui causent le débordement du combustible.
- **Ne pas** arrez le moteur en dlant le contre de starter en position 'arrer' .

LORS DE TRANSPORTER, DÉPLACER OU RÉPARER L'ÉQUIPEMENT

- Transportez/dlacez/rarez avec le rervoir de combustible VIDE ou avec le combustible avec a alve ferm.
- **Ne pas** asculez le moteur ou l'uipement l'ngle qui causent le dordement de combustible.
- Déconnectez le fil de bougie d'llumage.

LORS DE STOCKER LE COMBUSTIBLE OU ÉQUIPEMENT AVEC LE COMBUSTIBLE DANS LE RÉSERVOIR

- Stockez loin des fours, cuisinières, chauffages de l'eau, les sécheuses, ou d'autres appareils qui ont la veilleuse ou l'autre source d'inflammation, parce qu'ils peuvent enflammer les vapeurs de combustible.

⚠ AVERTISSEMENT

- Ce générateur ne répond pas à la régulation de garde côtière américaine 33CFR-183 et ne doit pas être utilisé sur les applications marines.
- Ne pas utilisez le générateur de la Garde côtière américaine appropriée et approuvée qui peut entraîner la mort ou des blessures graves et / ou des dommages matériels.

⚠ AVERTISSEMENT

La tension de générateur peut causer un choc électrique ou de brûlure provoquant la mort ou des blessures graves.

- Utilisez l'équipement de transfert approuvé, adapté à l'usage prévu pour prévenir les remontées de produits en isolant le générateur des travailleurs de l'électricité

- Lorsque vous utilisez le générateur pour l'aliment -ation de secours, notifiez des utilisateurs de companie.
- Utilisez un disjoncteur de circuit de terre dans une zone humide ou de haute conduction, comme les terrasses en métal ou de travail de l'acier.
- **NE PAS** touchez les fils nus ou les prises.
- **NE PAS** utilisez le générateur avec des cordons électriques usés, effilochés, nus ou endommagés.
- **NE PAS** opérez le générateur dans la pluie ou le climat humide.
- **NE PAS** manipulez le générateur ou les cordons électriques en restant debout dans l'eau, pieds nus ou les mains ou les pieds mouillés.
- **NE PAS** laissez les personnes non qualifiées ou des enfants opérer le service du générateur.

⚠ AVERTISSEMENT

Echappement de chaleur/gaz peut enflammer les combustibles, les structures ou le réservoir de combustible de carbone en causant l'incendie, provoquant la mort ou de graves blessures et/ou dommages des matériels.
Contactez avec la zone du silencieux peut causer des brûlures qui peuvent provoquer de graves blessures.

- **NE PAS** touchez les pièces chaudes et évitez le gaz d'échappement chauds.
- Laissez l'équipement refroidir avant de le toucher.
- Il est une violation Code des ressources publiques de Californie, Section 4442, à utiliser ou opérer le moteur sur le recouvert de forêt, la brosse-couverte, ou de l'herbe couverte au moins que le système d'échappement est équipé d'un pare-étincelles, tels que définis dans la section 4442, en bon état de fonctionnement. D'autres états ou juridictions fédérales peuvent avoir des lois similaires. Contactez le fabricant d'équipement d'origine, le distributeur à obtenir un pare-étincelle d'échappement installé sur ce moteur.
- Les pièces de rechange doivent être les mêmes et être installées dans la même position que les pièces d'origine.

⚠ AVERTISSEMENT

Unintentional d'allumage peut causer l'incendie ou un choc électrique entraînant la mort ou des blessures graves.

LORS DE RÉGLER OU RÉPARER VOTRE GÉNÉRATEUR

- Déconnectez le fil de bougie d'allumage de la bougie d'allumage et placez le fil où il ne peut pas contacter avec la bougie d'allumage.

LORS DE TESTER POUR LE MOTEUR D'ALLUMAGE

- Utilisez le testeur de bougie d'allumage approuvé.
- **Ne Pas** vérifiez pour l'étincelle avec la bougie enlevée.

⚠ AVERTISSEMENT

Démarrez et lest autres pièces tournantes peuvent empêtrer les mains, les cheveux, les vêtements ou accessoires provoquant de graves blessures.

- **Jamais** opérez le générateur sans bâti ou couvercle protecteur.
- **Ne pas** portez d'amples vêtements, des bijoux ou aucun peut être pris dans le démarreur ou d'autres pièces tournantes.
- Attachez les cheveux longues et enlevez les bijoux.

⚠ CAUTION

Les vitesses d'opération excessivement élevées peuvent provoquer des blessures mineures. Les vitesses d'opération excessivement faibles imposent une charge lourde.

- Ne pas modifiez les ressorts du régulateur, liaisons ou d'autres parts afin d'augmenter la vitesse de moteur. Le générateur fournit une fréquence correctement nominale et une tension lors d'exécuter à une vitess régulée.
- Ne pas modifiez le générateur dans toute façon.

NOTE:

Dépassez la capacite du générateur en watts/ampérage peut endommager le générateur et/ou des appareils électrique lui à connecter.

- Ne pas dépassez la capacité de générateur en watt ou ampérage.
- Démarrez le générateur et laissez le moteur stabiliser avant de connecter les charges électriques.
- Connectez les charges électrique en position FERME, et puis allumez pour l'opération.
- Eteignez les charges électriques et déconnectez du générateur avant d'arrêter le générateur.

NOTE:

Un traitement inapproprié du générateur peut l'endommager et raccourcir sa vie.

- Utilisez le générateur juste pour les utilisations prévues.
- Si vous avez des questions concernant les utilisations prévues, demandez à votre revendeur ou contactez le centre de service local.
- Opérez le générateur juste sur des surfaces du niveau.
- NE PAS exposez le générateur à l'humidité excessive, la poussière, la saleté ou des vapeurs corrosives.
- Ne pas insérez d'objets à travers les fentes de refroidissement.
- Si des dispositifs connectés surchaffent, les éteignez et les débranchez de générateur.
- Coupez le générateur si:
  -La sortie électrique est perdue;
  -L'équipement étincelle, fume ou émet des flammes;
  -L'unité vibre excessivement

⚠ AVERTISSEMENT

UTILISEZ LE SUPPORT MEDICAL ET DE VIE

- En cas d'urgence, composez le 911 immédiatement.
- NE JAMAIS utilisez ce produit pour les dispositifs de soutien de la vie de puissance ou des appareils de support de vie.
- NE JAMAIS utilisez ce produit pour alimenter des dispositifs médicaux ou des appareils médicaux.
- Informez votre fournisseur d'électricité immédiatement si vous ou quelqu'un de votre ménage dépend de l'équipement électrique à vivre.
- Informez votre fournisseur électrique immédiatement si une perte de puissance cause vous ou quelqu'un dans votre ménage à travers d'une urgence médicale.

DÉBALLAGE DU GÉNÉRATEUR

- Ouvrez la boîte et enlevez les matériaux d'emballage.
- Enlevez le générateur, boîtes d'accessoires, et de la littérature à partir de carton. Si des éléments sont manquants ou endommagés, contactez notre service de produit au 1-844-347-6261.

Parts Inclus

Vos navires de générateur à gaz avec les parts suivants:

1. Axe d'essieu 2
2. 8.0" en roues 2
3. Rondelle Plate. 2
4. Goupille. 2
5. Huile(Bouteille) 1
6. Entonnoir D'huile 1
7. Serre-écrou Pour Bougie 1
8. Serre-écrou Double Ouvert (10mm & 12mm). 2
9. Soupport Avec Amortisseurs De Vibration . 1
10. Boulon De Bride (M8x16) 2
11. Écrou De Bride (M8) 4
12. Manipuler 1
13. Boulon De Bride (M8x50) 2
14. Manuel. 1
15. Guide De Référence Rapide 1
16. Télécommande 1

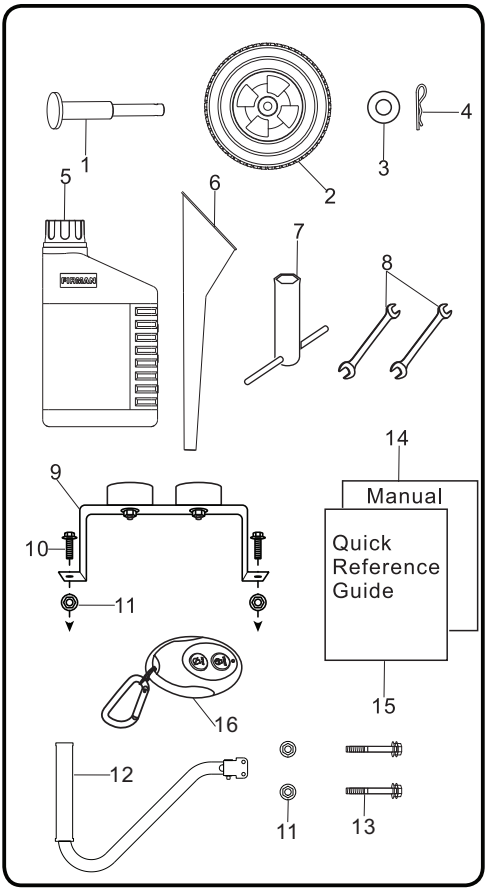

ASSEMBLEZ

Le générateur exige un certain usage. Si le problème se pose lors de l'assemblage du générateur, appelez 1-844-347-6261.

Installez Le Kit De Roue

⚠ CAUTION

Le kit de roue n'est pas conçu pour l'utilisation sur la route.

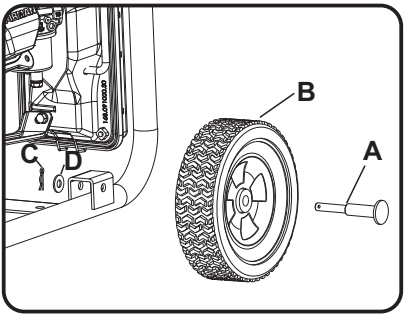

1. Avant d'ajouter des roues, inclinez le générateur sur son côté.
2. Faites glisser l'axe de l'essieu **A** dans la roue **B**.
3. Faites glisser l'axe de l'essieu **A** à travers le point de montage sur le cadre et la rondelle **D** .
4. Fixez l'axe de la roue et l'axe avec la goupille **C** .
5. Répétez les étapes 2-4 pour fixer une autre roue.

Installez Le Support Du Pied

1. Fixez le pied de support **G** au cadre du générateur avec des boulons **E** (M8x16) et de la bride contre-écrous **F** (M8).
2. Inclinez légèrement le générateur de manière à ce qu'il repose sur les roues et la jambe d'appui.
3. Serrez la vis et l'écrou **E** et **F** avec le fournissement des serre-écrous.

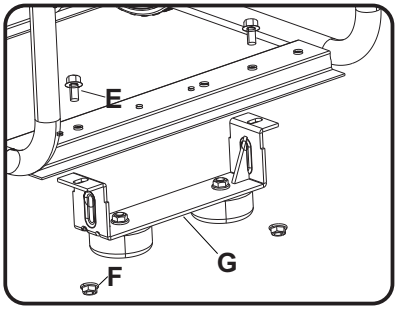

Installez La Poignée

1. Placez la poignée **K** sur le canal de montage sur le cadre.
2. Fixez le manche au cadre à l'aide des deux boulons de la bride de poignée **H** (M8x50).
3. Placez un écrou de bride **F** (M8) sur la fin de chaque boulon et fixez solidement avec des serre-écrous fournis.
   NE PAS serrez les écrous de bride trop.

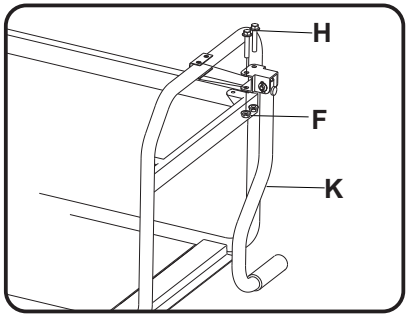

REMARQUE:

Le générateur est équipé des câbles positif (rouge) et négatif (noir) déjà connectés aux bornes de la batterie.

1. Coupez l'attache qui lie les câbles noirs de la batterie A et B.

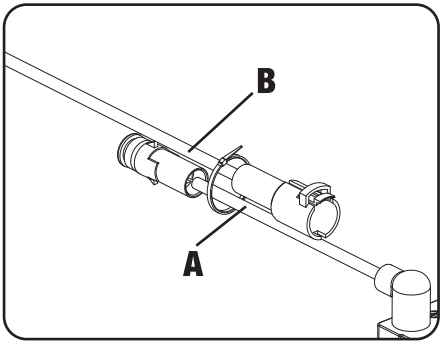

2. Insérez le connecteur mâle du câble A dans le connecteur femelle du câble B.

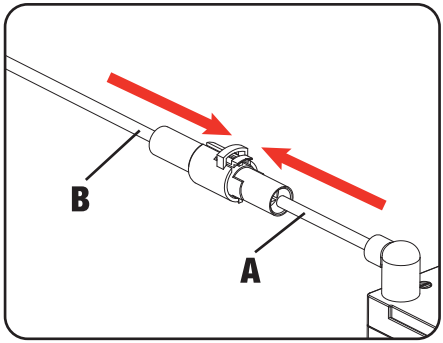

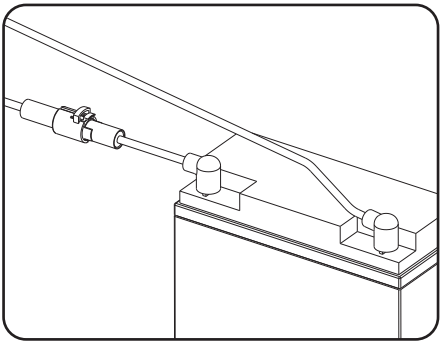

CONTRÔLES ET CARACTÉRISTIQUES

Générateur

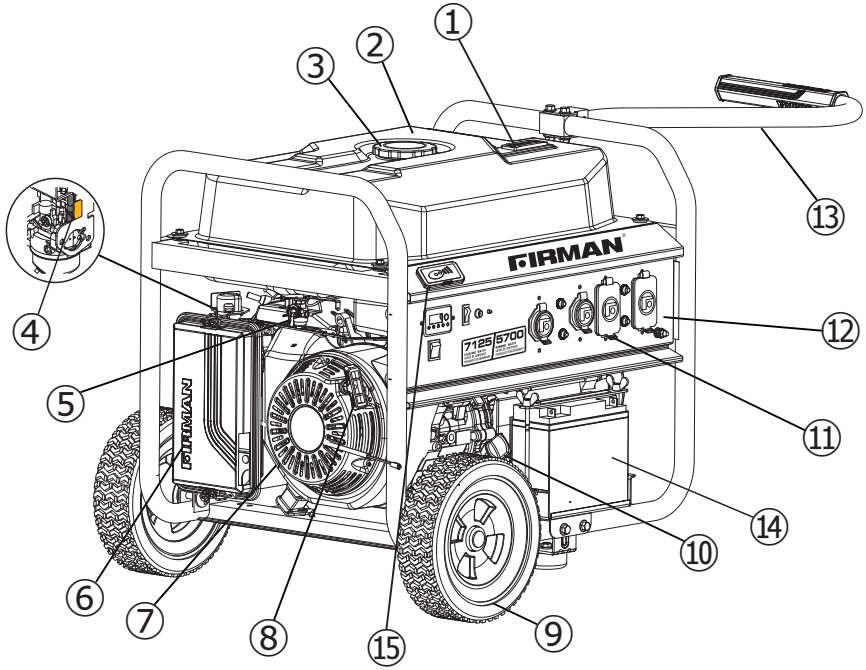

1- Jauge De Combustible
2- Réservoir De Combustible De Capacité 8 Gallon
3- Bouchon De Combustible
4- Levier D'étranglement
5- Valve De Combustible
6- Filtre À Air
7- Moteur 389cc Firman OHV
8- Démarrage De Recul
9- 10.0"à plate roue libre
10- Bouchon de filtre d'huile
11- Couverture de sortie
12- Panneau de contrôle
13- Manipulez
14- Batterie
15- Support à distance
La télécommande peut être placée à l'intérieur du support à distance pour un accès facile.

*Nous travaillons toujours à améliorer nos produits. Par conséquent, le produit ci-joint peut différer légèrement de l'image sur cette page.

Panneau de Contrôle

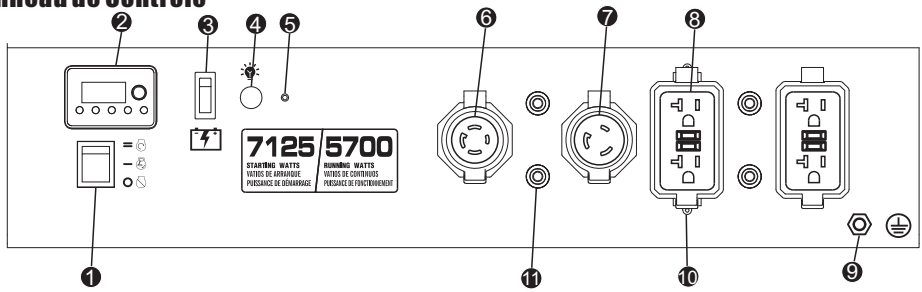

NOTE: Puissance totale tirée de tous les récipients ne doit pas dépasser la valeur nominale de la plaque signalétique.

❶ **Interrupteur du Moteur** – Utilisé pour démarrer le moteur à partir du moteur de démarreur (Démarreur électrique modèle uniquement). Pour démarrer le moteur, appuyez et maintenez l'interrupteur en position "**START(II)**", le moteur manivelle et essayez de démarrer. Lorsque le moteur démarre, relâcher l'interrupteur sur la position "**RUN (I)**".

❷ **Mètre du multi-moniteur-** Appuyez sur le bouton SELECT pour afficher la tension, Hertz et heures d'exécution. Si l'indicateur d'huile de niveau bas est la lumière de vérifier le niveau d'huile.

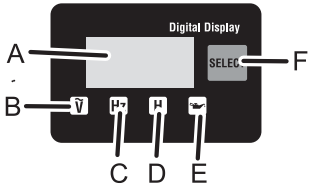

A - Affichage Numérique
B - Indicateur de Tension AC
C - Indicateur de Fréquence
D - Indicateur de Hour
E - Indicateur de Niveau D'huile
F - Bouton de Sélection

❸ **Commutateur de batterie**
Puissance du démarreur électrique.

❹ **Démarreur à distance Voyant**
La lumière s'allume ou clignote en fonction de l'état du système de démarrage à distance.

❺ **Télécommande Bouton Start Program**
Utilisez ce bouton avec la télécommande pour programmer le générateur à démarrer à distance.

❻ **120/240V, 30A Twist-Lock** – (NEMA L14-30R)
Pleine charge maximale de 30 Ampères de courant peut être tirée de cette 120/240 Volt réceptacle.

❼ **120V, 30A Twist-Lock** (NEMA L5-30R)
Pleine charge maximale de 30 Ampères de courant peut être tirée de cette 120 Volt réceptacle.

❽ **120V, 20A Duplex GFCI** (**Défaut à la terre disjoncteur**) – (NEMA 5-20R)
This receptacle is rated so that a total of 20 amps may be drawn regardless of whether both halves or just one receptacle is used. This receptacle may be used along with other receptacles provided the generator is not overloaded and total power drawn is kept within nameplate ratings.
Ground Fault Circuit Interrupter conforms to UL 943, and NEC requirements. This device protects you against hazardous electrical shock that may be caused if your body becomes a path through which electricity travels to reach ground. This could happen when you touch an appliance or cord that is " live " through faulty mechanism, damp or worn insulation, etc.

❾ **Terminal de Terre -** Consultez un électricien pour la régulation de terre locale.

❿ **Couverture de Sortie -** Protégez les récipients de poussière et de débris.

⓫ **Disjoncteurs** - Les prises sont protégées par un protecteur de circuit du courant alternatif. Si le générateur est surchargé ou un court-circuit externe se produit, le protecteur de circuit se déclenche. Si ceci a lieu, débranchez toutes les charges électriques et essayez de déterminer la cause du problème avant d'essayer de le réutiliser. Si la surcharge cause le protecteur de circuit de déclenchement, réduisez la charge.

Note: Déclenchement continu du protecteur de circuit peut causer des dommages au générateur ou à l'équipement. Le protecteur de circuit peut être remis à zéro en appuyant sur le bouton du protecteur.

120VAC, 20AMP RÉCEPTACLE GFCI

Cette unité est équipée d'un disjoncteur de fuite à la terre (GFCI). Cet appareil est conforme aux codes fédéraux, provinciaux et locaux en vigueur.

Un réceptacle de GFCI est différent d'un réceptacle classiques. Dans le cas d'un défaut à la terre, un GFCI se déclenchera et arrêtera rapidement le courant d'électricité pour éviter des blessures graves.

Définition: Au lieu de suivre sa trajectoire normale et sécuritaire, l'électricité passe à travers un corps d'une personne pour atteindre la terre. Par exemple, un appareil défectueux peut provoquer un défaut à la terre.

Un réceptacle de GFCI ne protège pas contre les surcharges de circuit, les courts-circuits ni des chocs. Par exemple, un choc électrique peut encore se produire si une personne touche des câbles électriques branchés tout en se tenant sur une surface non conductrice, comme sur un plancher de bois.

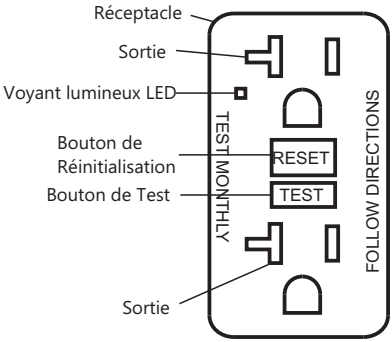

Test du GFCI: Testez la sortie du GFCI chaque mois comme suit:

1. Branchez une lampe de test dans le réceptacle.
2. Démarrez la génératrice, la lampe d'essai doit être allumée.
3. Appuyez sur le bouton "Test" situé à l'avant du réceptacle pour déclencher le dispositif.
4. Cela devrait arrêter le courant d'électricité par éteindre la lampe. Le témoin lumineux du GFCI se débranche.
5. Pour rétablir le courant d'électricité, appuyez sur le bouton "**RESET**" à l'avant du réceptacle. Si le GFCI ne fonctionne pas de cette manière, n'utilisez pas ce réceptacle. Contactez un fournisseur de service ou le service de clients local.
6. Cette sortie est protégée contre les surcharges par un disjoncteur de 20A « appuyer pour réinitialiser ». Utilisez la sortie pour alimenter 120V AC, monophasé, 60 Hz, les charges électriques nécessitant jusqu'à une puissance combinée de 2400 watts (2,4 kW) ou d'un courant de 20 ampères.

OPERATIONS D'AUTO-TEST

Un réceptacle GFCI d'autotest a toutes les caractéristiques d'un réceptacle GFCI classique. En outre, ce réceptacle se teste périodiquement pour assurer que les électroniques GFCI sont fonctionnelles. Le voyant lumineux sera vert lorsque le GFCI est alimenté par le côté de la ligne et qu'il fonctionne correctement.

Indications d'autotest: Si le voyant lumineux est rouge-orange fiable ou qu'il clignote eb rouge, il pourrait exister un problème.

Appuyez sur le bouton TEST pour déclencher le GFCI. En cas d'impossibilité pour réinitialiser, remplacez le GFCI.

Démarreur à Distance

Ce générateur est équipé d'une télécommande sans fil le démarrage du système pour démarrer et arrêter.

Les fonctions de démarrage à distance sont activés lorsque:
1.Le commutateur du moteur est en position "**RUN**" (**I**), ET
2.Le commutateur de batterie est en position "**ON**" (**I**).
Les fonctions de démarrage à distance sont désactivées si l'une des conditions ci-dessus ne sont pas remplies.

Télécommande Power Consommation

Alors que le commutateur du moteur est en position "**RUN**" (**I**) et interrupteur de batterie est en position "**ON**" (**I**), Le module à distance est actif et en attente d'un signal à distance. Cette fonction nécessite un courant électrique de la batterie. Si l'interrupteur de batterie est laissée dans le "**ON**" (**I**) position pendant de longues périodes (plusieurs semaines), la batterie peut être complètement vidangé.

NOTE:

L'INTERRUPTEUR DE BATTERIE DOIT TOUJOURS ÊTRE EN "**OFF**" (**O**) POSITION À LA FIN DE L'UTILISATION POUR ÉVITER DE VIDANGE DE LA BATTERIE.

Programmation De La Télécommande

Avant que le générateur peut être démarré, une procédure de démarrage initiale doit être effectuée de sorte que le générateur et la commande à distance se reconnaissent mutuellement.

NOTE:

VOTRE TELECOMMANDE EST DÉJÀ PROGRAMMÉE EN USINE POUR VOTRE AVANTAGE. ET IL EST PRÊT POUR DÉMARRER LA GÉNÉRATRICE.

Si la télécommande est remplacé alors vous aurez besoin de passer par la procédure suivante avec nouvelle télécommande.

1. L'interrupteur du moteur à la position "**RUN**" (**I**).

2. L'interrupteur de la batterie à la position "**ON**" (**I**).

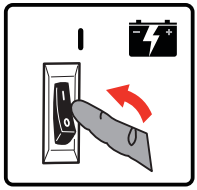

3. Appuyez et maintenez enfoncé le bouton de programme sur le panneau de commande pendant environ 3 secondes. ledémarrage à distance témoin lumineux lumière.

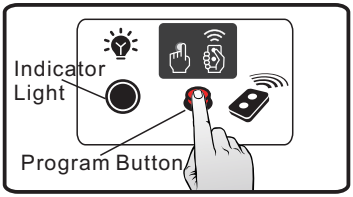

4. Presser et relâcher le bouton '' **STOP** '' sur la télécommande. Le voyant lumineux clignote une fois pour effacer le programme à distance.

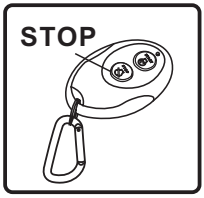

5. Presser et relâcher le bouton '' **START** ''. le voyant clignote une fois pour programmer le éloigné.

6. Appuyez et maintenez enfoncé le bouton de programme environ 3 secondes jusqu'à ce que le voyant éteindre. Le générateur est pas programmé pour démarrer à distance.

SPÉCIFICATIONS

Modèle	P05702
Watts de démarrage	7125
Watts courir	5700
Tension CA Nominale	120/240V
Fréquence Nominale	60Hz
Phase	Phase Monoposé
Régulateur de Tension	AVR
Facteur de Puissance	1
Distorsion Harmonique Totale(THD)	La Norme
Type D'alternateur	Brossé
Moteur	FIRMAN
Type du Moteur	Cylindre Simple, 4 OHV Refoidi Par Air
Déplacement	389cc
Arrêt de L'huile Basse	Yes
Système D'allumage de Feu	Type D'allumage De Feu Statique, Volant Magnétique
Système de Démarrage	Recul/Démarrage électrique/Démarrage à distance
Combustible	L'essence Sans Plomb D'automobile
Capacité De Réservoir Du Combustible	8 Gallon
Capacité De L'huile De Lubrication	37.2 oz(1.1L)
Type de carburateur	Flotteur
Purificateur d'air	Type de Polyuréthane
Rotation d'arbre	Antihoraire (de P.T.O. Face)
Type de l'huile	Voyez La Section 'ajoutez L'huile De Moteur'
Système de mise à la terre	Neutre Mis à La Masse à La carcasse du moteur

UN MESSAGE IMPORTANT SUR LA TEMPÉRATURE

Votre produit Firman Power Equipment est dessiné et évalué pour une opération continue aux températures ambiantes jusqu'à 40 ° C (104 ° F). Lorsque votre produit a besoin, votre produit peut être opéré aux températures allant de -15 ° C (5 ° F) à 50 ° C (122 ° F) pendant de courtes périodes. Si le produit est exposé aux températures en dehors de cette plage pendant le stockage, il devrait être ramené dans cette plage avant de l'opération. Dans tous les cas, le produit doit toujours être opéré à l'extérieur, dans un endroit bien ventilé et loin des portes, fenêtres et les autres ventilations.

- Lors de oper au dessus e 77 F (25 C) il peut y avoir ue diminution ans lapuissance.
- Puissance maxmale et le courant sont soumis et limitpar des facteurs ommle cmbustibleBtu ontient la tempature ambiante de la condition d'ltitude du moteur etc.uissance maximale diminue d'environ 3,5% pour chaque 1000 pieds au-dessus u iveau de la meret alement diminued'environ 1% pour chaque 10 F (6 C) au-dessus de 60 F (16 C) tempature ambiante.

AJOUTEZ L'HUILE DE MOTEUR

⚠ CAUTION

NE PAS tentez de démarrer le moteur avant qu'il ait été rempli proprement avec le type et la quantité d'huile recommandés. Les dommages au générateur comme le résultat d'échec à suivre cettes instructions qui peuvent annuler votre garantie.

NOTE:

Le type d'huile recommandée est de 10W-30 huile d'automobile. Cependant les températures extérieures déterminent l'espace de viscosité de l'huile propre pour le moteur. Utilisez le tableau pour sélectionner le meilleur pour la plage de température extérieure prévue.

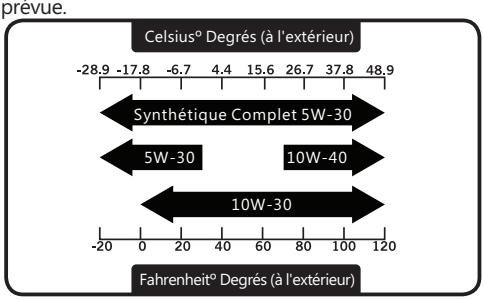

1.Placez le générateur sur une surface de niveau plat.
2.Nettoyez la zone autour de remplissage d'huile et enlevez le bouchon de remplissage jaune / jauge.
3.Essuyez la jauge propre.

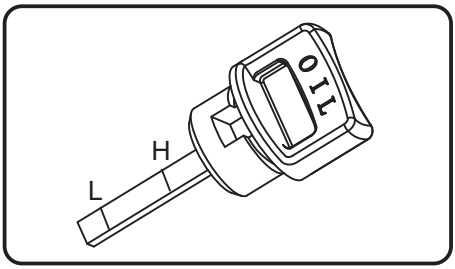

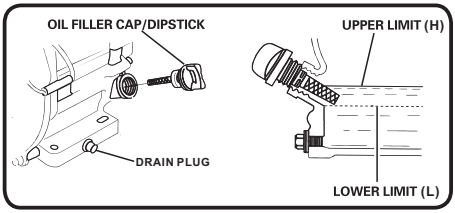

4.Utilisez l'entonnoir d'huile, versez lentement le contenu de la bouteille d'huile fournie en remplissage d'huile ouverture à la marque '' H1 'sur la jauge. Soyez prudent de ne pas trop remplir. Un remplissage excessif d'huile peut causer le moteur à ne démarrer pas ou le démarrer difficilement.

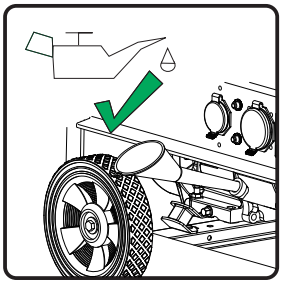

5.Remplacez le bouchon de remplissage d'huile / jauge et serrez à fond.
6.Le niveau d'huile doit être vérifié antérieur à chaque utilisation ou au moins toutes les 8 heures d'opération. Maintenez le niveau d'huile.

⚠ CAUTION

Le moteur est équipé avec une huile à faible arrêt et il va arrêter quand le niveau d'huile dans le moteur tombe en dessous du niveau de seuil.

NOTE:

Nous considérons les 5 premières heures du temps d'exécution à être la période de rodage pour l'unité. Pendant la période de rodage du séjour est égale ou inférieure à 50% de la puissance en watts d'exécution et varie la charge de temps en temps pour permettre les enroulements du stator afin de chauffer et refroidir. Réglez la charge qui peut provoquer également la vitesse du moteur à varier et aider de segments de piston de siège.

Arrêt de l'huile basse

L'unité est équipée de fermée d'une huile faible. Si le niveau d'huile devient inférieure à l'exigence, le capteur va activer un dispositif d'avertissement ou arrêter le moteur.

Si le générateur est coupé et le niveau d'huile est conforme aux spécifications, vérifiez à voir si le générateur est assis à un angle qui force l'huile à déplacer. Placez sur une surface plane pour le corriger. Si le moteur ne démarre pas, le niveau d'huile ne peut pas être suffisant pour désactiver le commutateur de niveau d'huile basse. Assurez-vous que le carter est complètement rempli d'huile.

Ajoutez le Combustible

Le combustible doit répondre aux exigences:

- Propre, frais, l'ssence sans plomb.
- Utilisez l'ssence sans plomb rulieavec le moteur du gateur du minimum 87 octane 87 AKI (91 RON) Pour utiliser l'altitude haute, voyez 'opération sur l'altitude haute' .
- Ne pas utilisez l'essence avec plus de 10% d'alcool comme E85 ou éthanol.

NOTE: Évitez le dommage de générateur.

L'échec à suivre le manuel de l'opérateur pour les recommandations du combustible de garantie vide.

- NE PAS utilisezd'essence non approuv comme E85.
- NE PAS mangezl'huile dans l'essence.
- NE PAS modifiele moteur exuteravec des ombustibles.

⚠ AVERTISSEMENT

Le combustible et ses vapeurs sont extrêmement inflammables et explosives qui peuvent causer des brûlures, incendie ou explosion en provoquant la mort, des blessures graves et / ou des dommages des matériels

LORS D'AJOUT DE COMBUSTIBLE

- Remplissez le réservoir de combustible à l'extérieur. NE PAS trop remplissez le réservoir. Prévoyez un espace pour l'expansion du combustible. Si le réservoir est trop rempli, le combustible peut déborder sur un moteur chaud et provoquer l'incendie ou l'explosion. Essuyez immédiatement tout combustible renversé.
- Si les dersements de carburant, attendre son aporation comple avant de darrer le moteur.
- Éloignez l'essence des incelles, des flammes, des veilleses, de la chaleur et d'autres sources d'ignition.
- Vérifiez les conduites de combustible, le réservoir, le bouchon et les raccords de fissures ou des fuites. Remplacez si nécessaire.

1.Nettoyez la zone autour du bouchon de remplissage, enlevez le bouchon.

2.Ajoutez lentement du combustible sans plomb dans le réservoir de combustible. Veillez à ne pas remplir au-dessus de l'indicateur au niveau de combustible rouge. Cela permet d'espace suffisant pour l'expansion du combustible.

3.Installez le bouchon de combustible et laissez tout combustible du débordement évaporer avant de com--mencer le moteur ou essuyer toute essence renversée.

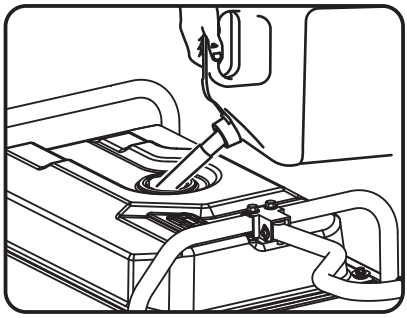

⚠ CAUTION

- Ajoutez l'essence sans plomb lentement au reservoir de combustible.
- Ne pas trop remplissez le réservoir.
- Ne pas remplissez au dessus de l'écran de combustible. Ceci va toute expansion dans le climat chaud et prévenir le débordement.

IMPORTANT: Il est important de prévenir la formation de dépôts de gomme dans les pièces du système d'alimentation comme le carburateur, le tuyau de carburant ou le réservoir pendant le stockage. Les combustibles mélangés à l'alcool (appelés gasohol, éthanol ou méthanol) peuvent attirer l'humidité, ce qui entraîne la séparation et la formation d'acides pendant le stockage. Le gaz acide peut endommager le système d'alimentation d'un moteur pendant son stockage. Pour éviter les problèmes de moteur, le système d'alimentation doit être vidé avant stockage de 30 jours ou plus. Voir la section «Stockage à long terme». Ne jamais utiliser de produits de nettoyage du moteur ou du carburateur dans le réservoir de carburant car des dommages permanents peuvent se produire.

Opération À La Haute Altitude

Aux altitudes en plus de 5000 pieds (1524 mètres), un indice d'octane au minimum 85/85 AKI (89 RON) l'essence est acceptable.

La densité de l'air à l'altitude haute est inférieure au niveau de la mer. La puissance du moteur est réduite car la masse d'air et de rapport air-combustible diminuent.

La sortie de la puissance du moteur et du générateur seront réduite d'environ 3,5% pour chaque tranche de 1000 pieds d'altitude au dessus du niveau de la mer. Ceci est une tendance naturelle et ne peut pas être modifié en ajustant le moteur. A l'altitude haute, l'augmentation des émissions d'échappement de gaz peut également résulter à cause de l'enrichissement accru du rapport air-combustible.

Les autres questions à l'altitude haute peuvent inclure un démarrage difficile, l'augmentation de la consommation de combustible et l'encrassement des bougies. Pour atténuer les problèmes de haute altitude autres que la perte de puissance naturelle, FIRMAN peut fournir une haute altitude carburateur de gicleur principal. Le jet d'alternatif principal et les instructions d'installation peuvent être obtenus en contactant le support du client. Les instructions d'installation sont également disponibles dans la zone Bulletin technique sur le site internet FIRMAN. Le numéro du part et l'altitude minimale recommandée pour l'application de la haute altitude carburateur gicleur principal est répertorié dans le tableau ci-dessous.

	389cc	Altitude
Le jet principal d'altitude 1	357717002	3000-6000Feet
Le jet principal d'altitude 2	357717003	6000-8000Feet

⚠ AVERTISSEMENT

L'opération à l'aide du jet d'alternatif principal aux altitudes inférieures à l'altitude minimale recommandée qui peut endommager le moteur. Pour une opération aux élévations plus basses, le jet du standard principal doit être utilisé. L'opération du moteur avec la configuration du moteur erroné à une altitude donnée qui peut augmenter ses émissions et diminuer l'efficacité et la performance du combutible.

Mise À La Terre

Le Code d'électrique National exige votre générateur qui doit être correctement relié à la terre approprié pour éviter les chocs électriques.

⚠ AVERTISSEMENT

Echec à mettre à la terre le générateur proprement peut entraîner un choc électrique.

Un terminal de terre reliée au cadre du générateur a été prévu sur le panneau de contrôle. Pour la terre distante, branchez une longueur de gros calibre (12 AWG minimum) de cuivre entre le terminal de terre du générateur et le piquet en cuivre enfoncé dans le sol. Nous vous recommandons fortement de consulter un électricien qualifié pour assurer la conformité aux codes électriques locaux.

IL Y A UN CONDUCTEUR PERMANENT ENTRE LE GÉNÉRATEUR(ENROULEMENT DE STATOR) ET LE CADRE.

Connectez Au Système Électrique D'un Bâtiment

Connexions pour alimentation de secours au système électrique d'un bâtiment doivent être effectuées par un électricien qualifié. La connexion doit isoler la puissance du générateur de secteur d'alimentation ou d'autres sources d'énergie alternative et doit se conformer à toutes les lois et codes électriques.

⚠ AVERTISSEMENT

La tension du générateur peut provoquer un choc électrique ou une brûlure en entraînant la mort ou des blessures graves.

- Utilisez'uipement de transfertpprouvour renires remonts de produitsn isolante ateures travailleurse l'ectricit.
- Lorsque vous utilisez le générateur pour l'alimentation de secours, avisez les utilisateurs de companie.
- Utilisez unisjoncteur de fuiteeerre ans une zoneumide oue ondcteuhaut comme les terrasses n malu de travaile l'acier.
- NE PAS touchez les fils nus ou les prises.
- NE PAS utilisez le générateur avec des cordons électriques usés, effilochés, nus ou endommagés.
- NE PAS opérez le générateur dans la pluie ou le climat humide.
- Ne pas manipulez le générateur ou les cordons électriques en se tenant debout dans l'eau, pieds nus ou avec les mains ou les pieds mouillés.
- NE PAS laissez les personnes non qualifiées ou des enfants opérer le service du générateur.

OPÉRATION

Location de Générateur

⚠ AVERTISSEMENT

Assurez-vous vérifier chaque avertissement afin de provenir le danger d'incendie.

- Gardez l'endroit libre de produits inflammables ou autres matières dangereuses.
- Sélectionnez un site sec, bien ventilé et protégé du climat.
- Gardez la pipe d'échappement claire d'objets étrangers.
- Gardez le générateur loins de feu nu.
- Gardez le générateur sur une surface stable et du niveau.

⚠ CAUTION

Inclinaison peut provoquer des fuites de combustible.

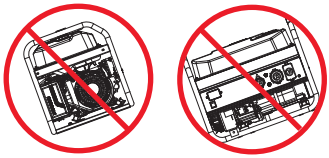

- Ne pas bloquez les évents d'air du générateur avec le papier ou l'autre matériel.

⚠ DANGER

Generator exhaust contains carbon monoxide. This is a poison you cannot see or smell.
Echappement du générateur contient le monoxyde de carbone. C'est un poison que vous ne pouvez pas voir ou sentir.

NE JAMAIS utilisez dans une maison ou garage, MEME SI les portes et les fenêtres sont ouvertes.

JUSTE utilisez EN DEHORS et loin de fenêtres, portes et évents.

Evitez les autres dangers du générateur.
Lisez le manuel avant d'utiliser.

⚠ AVERTISSEMENT

Risque de gaz toxique.

L'échappement du moteur contient du monoxyde de carbone, un gaz toxique qui peut vous tuer dans quelques minutes. Vous ne pouvez pas le sentir, le voir, ni le goûter. Même si vous ne sentez pas de gaz d'échappement, vous pourriez encore être exposé aux gaz de monoxyde de carbone.

- Opérez cet appareil uniquement à l'extérieur loin des fenêtres, portes et ventilations à réduire le risque de monoxyde de carbone en provenant de l'accumulation et potentiellement d'être attiré vers les espaces occupés.
- Installez des alarmes de monoxyde de carbone à piles ou des alarmes de brancher l'alimentation du monoxyde de carbone avec batterie de secours selon les instructions du fabricant. Les alarmes de fumée ne peuvent pas détecter carbone le monoxyde de gaz.
- NE PAS exécutez ce produit à l'intérieur des maisons, garages, sous-sols, les vides sanitaires, abris, ou autres espaces partiellement clos, même si l'utilisation des ventilateurs ou des portes ouvertes et fenêtres pour la ventilation. Le monoxyde de carbone peut rapidement mettre en place dans ces espaces et peut persister pendant des heures, même après que ce produit est éteint.
- TOUJOURS placez ce produit sous le vent et pointez l'échappement du moteur loin des espaces occupés. Si vous commencez à vous sentir malade, étourdi, ou faible en utilisant ce produit, l'éteignez et prenez à l'air frais immédiatement. Voyez un docteur. Vous pouvez rencontrer le monoxyde de carbone toxique.

Protection contre la surtension

⚠ CAUTION

Les fluctuations de tension peuvent entraver le propre fonctionnement du sensible matériel électronique.
Les appareils électroniques, y compris les ordinateurs et de nombreux dispositifs programmables, utilisent des composants conçus pour opérer dans une plage de tension étroite et peuvent être affectés par les fluctuations momentanées de tension. Bien qu'il n'y ait aucun moyen d'empêcher les fluctuations de tension, vous pouvez prendre des mesures pour protéger les sensibles équipements électroniques.

Installez UL1449, CSA-énuméré, parasurtenseurs de brancher l'alimentation sur les prises en alimentant l'équipement sensible. Les parasurtenseurs sont dans des styles simple ou multi-sortie. Ils sont conçus pour protéger virtuellement contre toutes les fluctuations de tension de courte durée.

Démarrer le Générateur (Recoil Démarrer)

1. Avant de démarrer le générateur, vérifiez s'il y a des pièces manquantes ou lâches et de tout dommage qui peut avoir lieu pendant le transport.
2. Vérifiez le niveau de l'huile et combustible.

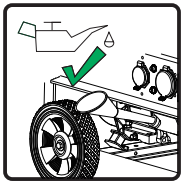

3. Déconnectez toutes les charges électriques du générateur. Ne jamais démarrez ou arrêtez le générateur si des appareils électriques sont branchés ou allumés.

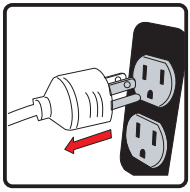

4. Tournez la valve de combustible en position «**ON**»(**I**).

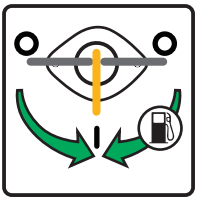

5. Appuyez sur l'interrupteur du moteur en position «**RUN**»(**I**).

6. L'interrupteur de la batterie à la position "**ON**" (**I**).

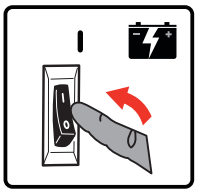

7. Placez le levier de starter en position "**START**".

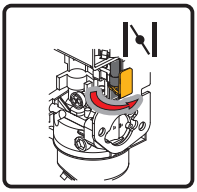

8. Tirez sur le cordon de démarrage lentement jusqu'à sentir une résistance, puis tirez rapidement.

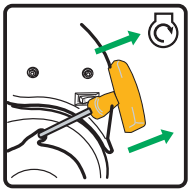

9. Ne pas trop étranglez. Dès que le moteur démarre et se réchauffe, déplacez le levier de l'étrangleur en position «**RUN**».

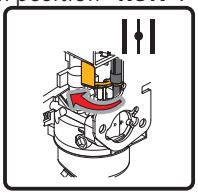

10. Laissez le générateur fonctionner sans charge pendant cinq minutes sur chaque démarrage initial pour permettre le moteur et le générateur à stabiliser.

⚠ AVERTISSEMENT

Rebond de corde de lanceur (retrait rapide) va tirer votre main et votre bras vers le moteur plus rapidement que vous pouvez laisser aller ce qui pourrait causer des OS cassés, des fractures, des contusions, entorses ou en entraînant des blessures graves.

Lors de démarrer le moteur, tirez lentement sur la corde jusqu'à sentir une résistance, puis tirez rapidement pour éviter tout recul.

NOTE:

Gardez le levier de starter en position "**START**" pour seulement 1 traction du lanceur. Après la première traction, déplacez le levier de l'étrangleur en position «**RUN**» jusqu'à les 3 prochaines tractions du lanceur. Trop étranglement conduit à la bougie d'inondations d'encrassement /le moteur à cause de manque d'air entrant. Cela entraînera le moteur de ne pas commencer.

NOTE:

Si le moteur démarre après 3 essais, mais ne parvient pas à exécuter, ou si l'appareil éteint pendant l'opération, assurez-vous que l'unité est sur une surface du niveau et vérifiez le niveau d'huile propre dans le carter de moteur. Cet appareil peut être équipé d'un dispositif de protection de l'huile basse. Si oui, l'huile doit être au niveau propre pour le moteur à démarrer.

Démarrer le Générateur (Démarreur Électrique)

Démarrage Électrique Et De Démarrage À Distance Opérations

Ce modèle est fourni avec le début de recul, démarrage électrique et des capacités de démarrage à distance. Le chargeur est un chargeur à faible ampérage de type maintenance. Il sera charger votre batterie en tant que votre générateur fonctionne. Évitez démarrage prolongé, car il peut endommager le moteur.

⚠ AVERTISSEMENT

Les accumulateurs dégagent de l'hydrogène gazeux explosif pendant la charge. Ne pas permettre de fumer, des flammes nues, des étincelles ou de l'équipement d'allumage produisant dans la zone pendant la charge.

⚠ AVERTISSEMENT

Batterie à électrolyte liquide est constitué d'acide sulfurique qui peut être très dangereuse et provoquer des brûlures graves. Ne pas laisser ce fluide à contacter les yeux, la peau, les vêtements, etc. Si contact ou Deversements ne se produit, rincer à l'eau immédiatement.

1. Avant de démarrer le générateur, vérifiez s'il y a des pièces manquantes ou lâches et de tout dommage qui peut avoir lieu pendant le transport.
2. Vérifiez le niveau de l'huile et combustible.

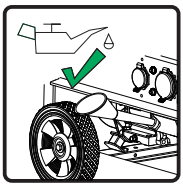

3. Déconnectez toutes les charges électriques du générateur. Ne jamais démarrez ou arrêtez le générateur si des appareils électriques sont branchés ou allumés.

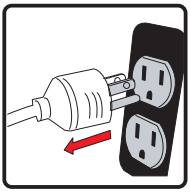

4. Tournez la valve de combustible en position «**ON**»(**I**).

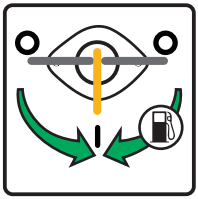

5. Appuyez sur l'interrupteur du moteur en position «**RUN**»(**I**).

6. L'interrupteur de la batterie à la position "**ON**" (**I**).

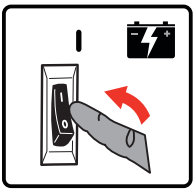

7. Placez le levier de starter en position "**START**".

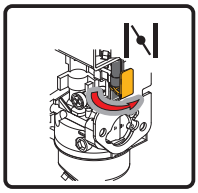

8. Appuyez et maintenez l'interrupteur du moteur dans le "**START**" (**II**) position pendant quelques secondes et relâchez l'interrupteur à la position "**RUN**" (**I**).

9. Ne pas trop étranglez. Dès que le moteur démarre et se réchauffe, déplacez le levier de l'étrangleur en position «**RUN**».

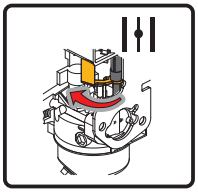

10. Laissez le générateur fonctionner sans charge pendant cinq minutes sur chaque démarrage initial pour permettre le moteur et le générateur à stabiliser.

Démarrer le Générateur (Démarreur à Distance)

Le générateur peut être démarré à distance de jusqu'à un maximum de 164 pieds à l'aide de la télécommande avec de nouvelles batteries complètement chargées dans la télécommande. Comme l'état des batteries de charge de la télécommande diminue, la distance pour démarrer le générateur permettra également de réduire.

NOTE:

VOTRE TELECOMMANDE EST DÉJÀ PROGRAMMÉE EN USINE POUR VOTRE AVANTAGE. ET IL EST PRET A DÉMARREZ LE GÉNÉRATEUR.

Si la télécommande est remplacé, alors vous aurez besoin de passer par la procédure de programmation section “Programmation de la télécommande”.

1. Avant de démarrer le générateur, vérifiez s'il y a des pièces manquantes ou lâches et de tout dommage qui peut avoir lieu pendant le transport.
2. Vérifiez le niveau de l'huile et combustible.

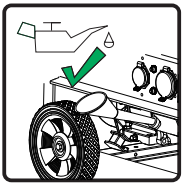

3. Déconnectez toutes les charges électriques du générateur. Ne jamais démarrez ou arrêtez le générateur si des appareils électriques sont branchés ou allumés.

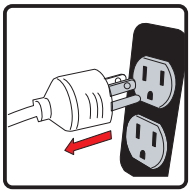

4. Tournez la valve de combustible en position «**ON**»(**I**).

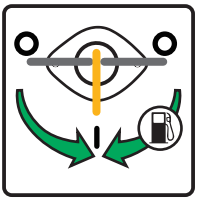

5. Appuyez sur l'interrupteur du moteur en position «**RUN**»(**I**).

6. L'interrupteur de la batterie à la position "**ON**" (**I**).

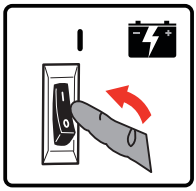

7. Presser et relâcher le bouton '' **START** '' sur les télécommande.

Le générateur retournera pendant 3 à 5 secondes et commencer.

Un retard échauffement du moteur est programmé dans le cycle de démarrage à distance. Après que le générateur est en cours d'exécution, il y aura un retard de électrique sortie pendant 15 secondes.

Si le moteur ne démarre pas à moins de 3 à 5 secondes, le moteur tente de démarrer cinq autres fois. Si le générateur n'a pas pu démarrer, la télécommande commencer voyant clignote.
Si le générateur ne démarre pas après un total de six les tentatives, le bouton de démarrage de la télécommande doit être poussé à nouveau pour commencer un autre cycle de six tentatives de démarrage.

8. Laissez le générateur fonctionner sans charge pendant cinq minutes sur chaque démarrage initial pour permettre le moteur et le générateur à stabiliser.

Connectez Les Charges Électriques

Cette unité a été prétestée et ajustée pour manipuler sa pleine capacité. Avant de démarrer le générateur, débranchez toutes les charges. Appliquez la charge seulement après que le générateur est en marche. La tension est réglée par la vitesse du moteur réglé en usine pour la sortie correcte. Réajustant annulera la garantie.

⚠ CAUTION

Lors d'appliquer la charge, ne pas dépassez la puissance nominale au maximum de générateur en utilisant un ou plusieurs récipients. Aussi, ne pas dépassez l'ampérage nominal de chaque prise..
Ne pas appliquez charge électrique lourde pendant la période de rodage (les deux ou trois premières heures de fonctionnements).

1.Laissez le moteur se stabiliser et chauffer pendant quelques minutes après le démarrage.
2.Assurez que le disjoncteur sur le panneau de contrôle est en position.
3.Branchez et mettez sur le désiré de 120 volts de courant alternatif, monophasé, 60Hz charges électriques. Il est préférable de joindre l'élément avec la plus grande première charge.

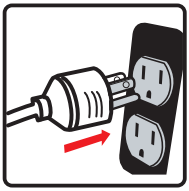

NOTE:

Connectez un générateur aux lignes d'alimentation de votre entreprise électrique d'utilité ou à une autre source d'énergie qui peut être contraire à la loi. En plus de cette action, si mal fait, il pourrait endommager votre générateur et appareils et causer des blessures graves ou même la mort pour vous ou un travailleur d'utilité qui peut travailler sur les lignes électriques à proximité. Si vous envisagez de faire tourner un générateur électrique portable lors d'une panne, s'il vous plaît avisez votre compagnie d'électricité immédiatement et se rappelez de brancher vos appareils directement dans le générateur. Ne branchez le générateur dans une prise électrique dans votre maison. Cela pourrait créer une connexion aux lignes électriques de la compagnie d'électricité. Vous êtes responsable de veiller à ce que l'électricité de votre générateur ne pas réinjecte dans les lignes électriques de l'électricité. Si le générateur est connecté à un système électrique du bâtiment, consultez votre compagnie d'électricité locale ou un électricien qualifié. Les connexions doivent isoler la puissance du générateur du secteur d'alimentation et doivent se conformer à toutes les lois et réglementations applicables.

S'arrêtez le moteur

1. Enlevez les charges électriques entières.Ne jamais démarrez ou arrêtez le générateur si les appareils électriques sont branchés ou allumés.

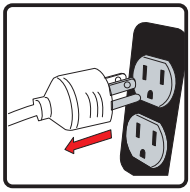

Laissez le générateur tourner sans charge pendant plusieurs minutes afin de stabiliser les températures internes du moteur et du générateur.

2. **Opération Démarrage À Distance**

Note: Passer cette étape et passez à l'étape 3, si vous êtes ne pas utiliser le démarrage à distance à l'arrêt du moteur.
Appuyez et relâchez le bouton "STOP" sur la télécommande. Le générateur fonctionne pendant un plus de 15 secondes, comme il passe par un cycle de refroidissement avant de couper.

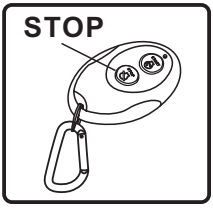

3. **Démarrage Électrique Et Recoil Démarrer Opérations**

Appuyez sur l'interrupteur du moteur en position «**OFF**»(**O**).

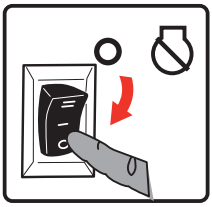

4. L'interrupteur de la batterie sur la position "**OFF**" (**O**).

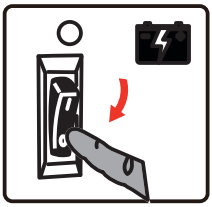

NOTE:

L'interrupteur de batterie doit toujours être en "**OFF**" (**O**) POSITION À LA FIN DE L'UTILISATION DE VIDANGE PRÉVENIR BATTERIE.

5. Tournez le robinet de carburant à la position «**OFF**» (**O**).

Si une couverture est utilisée, ne pas installez jusqu'à l'appareil est refroidi.

⚠ AVERTISSEMENT

Le combustible et ses vapeurs sont extrêmement inflammables et explosives qui peut causer des brûlures, incendie ou explosion en entraînant la mort, des blessures graves et / ou des dommages des matériels.

Ne s'arrêtez pas le moteur en déplaçant la commande de starter en position "Démarrer".

Important: Assurez-vous toujours que la vanne de combustible et l'interrupteur du moteur sont en position "**Fermer**" lorsque le moteur n'est pas utilisé.

Si le moteur ne va pas êter utilisé pendant une période de deux semaines ou plus, voyez la section de stockage pour le moteur propre et le stockage de combustible, s'il vous plaît.

Enfermement De L'huile Basse

Si l'huile du moteur tombe en dessous d'un niveau prédéfini, un commutateur de l'huile s'arrête le moteur. Vérifiez le niveau de l'huile avec la jauge.

Si le niveau de l'huile est entre la marque BAS et HAUT sur la jauge:

1.Ne pas éssayez de rédemarrer le moteur.
2.Contactez un concessionnaire du service de FIRMAN autorisé.
3.Ne pas opérez le moteur jusqu'à le niveau de l'huile est corrigé.

Si le niveau de l'huile est en dessous de marque de basse:

1.Ajoutez l'huile pour amener le niveau à la marque HAUT.
2.Redémarrez le moteur et si le moteur s'arrête encore, la condition de l'huile basse peut encore exister. Ne pas essayez de redémarrer le moteur.
3.Contactez un concessionnaire du service de FIRMAN autorisé.
4.Ne pas opérez le moteur jusqu'à le niveau de l'huile est corrigé.

Ne Pas Surchargez Le Générateur

Surchargez un générateur au delà de sa capacité de puissance nominale peut causer des dommages au générateur et aux appareils électriques connectés.

Afin de prolonger la vie de votre générateur et appareil attaché, suivez ces étapes à ajouter la charge électrique:

1. Démarrez le générateur sans aucan charge électrique attachée.
2. Laissez le moteur opérer pendant plusieurs minutes à stabiliser.
3. Branchez et allumez sur premier article. Il est le meilleur à attacher l'article avec la charge la plus grande tout d'abord.
4. Laissez le moteur à stabiliser.
5. Branchez et allumez l'article suivant.
6. Laissez le moteur à stabiliser.
7. Répétez étapes 5-6 pour chaque article additionel.

L'ENTRETIEN ET LA CONSERVATION

LE CALENDRI

ARTICLE	NOTE	Tous les jours	Initial 25 heures	Toutes les 50 heures	Toutes les 100 heures	Toutes les 250 heures
Bougie	Condition d'inspecter. Ajustez l'écart et néttoyez. Remplacez si necessaire.				√	
Huile de Moteur	Inspectez le niveau d'huile.	√				
	Remplacez.		√		√	
Filtre D'air	Néttoyez, remplacez si necessaire.			√		
Filtre de Carburant	Néttoyez le filtre de carburant et la passoire à réservoir d'huile. Remplacez si necessaire.				√	
Tuyau D'huile	Inspectez le tuyau s'il y a de fissures ou d'autre détérioration. Remplacez si necessaire.	√				
Système D'échappement	Inspectez la fuite. Resserrez ou remplacez le shimme si nécessaire.	√				
	Inspectez l'écran du stoppeur de la bougie. Néttoyez /Remplacez si necessaire..				√	
Engine	Vérifiez le jeu des soupapes.*					√
	Chambre de combustion propre.*					√
Raccords / Attaches	Inspectez et remplacez si necessaire.				√	

À effectuer par un propriétaire averti / expérimenté ou par un centre de service autorisé.

Recommandations Générales

Un entretien régulier permettra d'améliorer les performances et de prolonger la vie du générateur. Voir les revendeurs autorisés pour le service.

La garantie du générateur ne comprend pas les articles qui appartiennent aux mauvais traitements ou à la négligence de l'opérateur. Pour recevoir la pleine valeur de la garantie, l'opérateur doit maintenir le générateur selon l'instruction dans ce manuel.

Certains ajustements devront être faits périodiquement pour maintenir correctement votre générateur.

Tous les services et ajustements doivent être réalisés au moins une fois chaque saison. Suivez les exigences dans le tableau ci-dessus: le calendrier d'entretien.

AVIS: Une fois par an, vous devez nettoyer ou remplacer la bougie et, remplacer le filtre d'air. Les nouvelles bougies et le filtre d'air assurent le mélange carburant-air propre et, vous aident marcher mieux votre moteur et la durer plus longtemps.

ENTRETIEN DU MOTEUR

Pour empêcher un démarrage accidentel, retirez le fil de contact de la bougie avant d'effectuer tout service.

CHANGEMENT D'HUILE DE MOTEUR

Changez l'huile de moteur toutes les 100 heures. (pour un nouveau moteur, changez l'huile après 25 heures.)

Si vous utilisez votre générateur dans des conditions extrêmement sales ou poussiéreux, ou dans le temps très chaud, changez l'huile plus souvent.

⚠ CAUTION

Eviter le contact de la peau durable ou fréquenté avec de l'huile de moteur usagée.

- L'huile de moteur usée a été démontré qu'il cause le cancer de la peau chez certains laboratoires à animaux.
- Lavez soigneusement les zones exposées avec de l'eau et du savon.

(a) Vidangez l'huile en enlevant le bouchon de vidange et le bouchon de remplissage d'huile alors que le moteur est chaud.

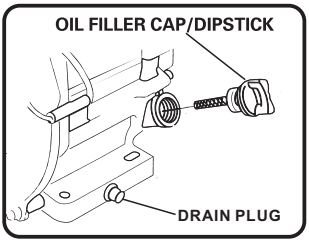

NOTE:

Veuillez utiliser un conteneur de larguer le pétrole utilisé pour la protection de l'environnement.

(b) Rétabliez le bouchon de vidange et combler le moteur avec le pétrole jusqu'à ce qu'il atteigne le haut niveau d'huile (H) sur le bouchon.

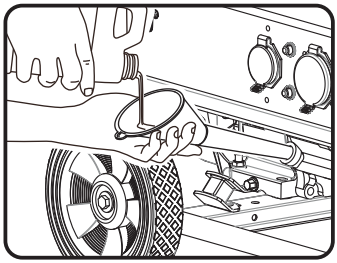

- Utilisez l'huile lubrifiante frais avec la bonne qualité à la quantité spécifiée.
  Si l'huile contaminée ou détériorée est utilisé ou la quantité de l'huile de moteur ne suffit pas, les dommages du moteur se produit et sa durée de vie sera grandement réduite.

L'ENTRETIEN DU FILTRE D'AIR

Le maintien d'un filtre d'air en bon état est très important. La saleté induite par mal installé, mal entretenu, ou des éléments de dommages disconvenants et par les moteurs usés.

Toujours garder l'élément propre.

(a) Sortez le filtre d'air, nettoyez-le bien dans le kérosène et le sécher.

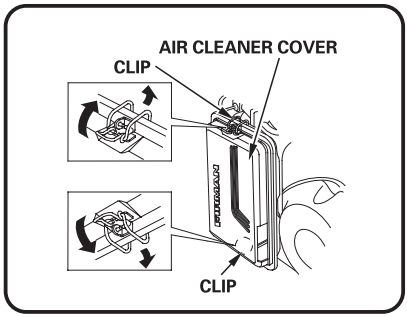

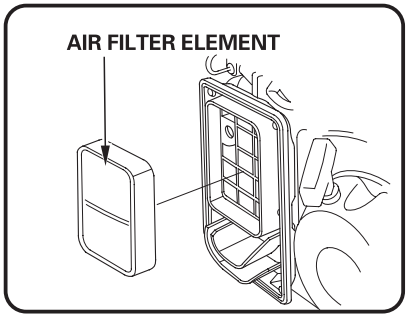

(b) Après le mouillage de l'élément néttoyé avec l'huile de moteur, et serré par la main.

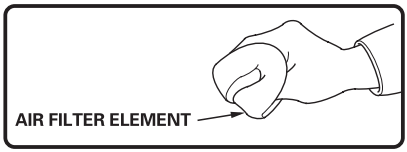

(c)A la fin, mettez l'élément dans le boîtier et l'installez en toute sécurité.

L'ENTRETIEN DE BOUGIE

Changeant de la bougie aidera votre moteur de démarrer plus facilement et de mieux fonctionner.
(a) Retirez le capuchon de bougie.
(b) Retirez la bougie à l'aide de la clé fournie.

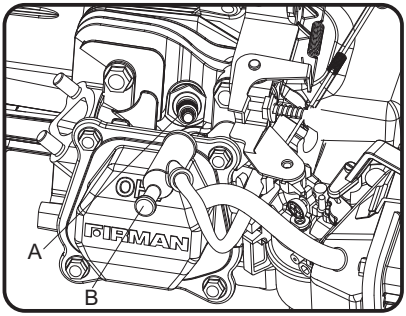

A- Bougie
B- Capuchon de bougie

(c) Inspectez le dommage de la bougie et le nettoyer avec une brosse métallique avant la réinstallation.
(d) Ajustez l' écart d'électrode de 0,7 à 0,8 mm (0028 "à 0031").
(e) Mettez la bougie en position et enforcez-la avec la main pour éviter les enfiler.
(f)Serrez la bougie avec la clé fournie et mettez le capuchon sur la bougie.

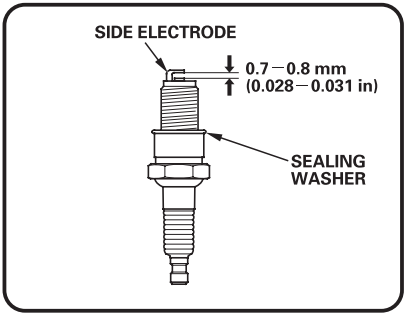

Bougie: TORCH F6RTC
NGK BPR6ES
CHAMPION RN9YC ou equivalent.

Le Jeu Des Soupapes D'entretien

- Admission: 0.1 - 0.15 mm (0.004 - 0.006 in.)
- Échappement: 0.1 - 0.15 mm (0.004 - 0.006 in.)

À effectuer par un propriétaire averti / expérimenté ou par un centre de service autorisé.

NETTOYAGE DU FILTRE DE CARBURANT

La saleté et l'eau dans le carburant sont éliminés par le filtre de carburant.

(a) Retirez la coupe du tamis et jetez l'eau et la saleté.

(b) Nettoyez les grilles et la coupe du tamis avec de l'essence.

(c)Bien attacher la coupe au corps, en veillant à éviter la fuite de carburant

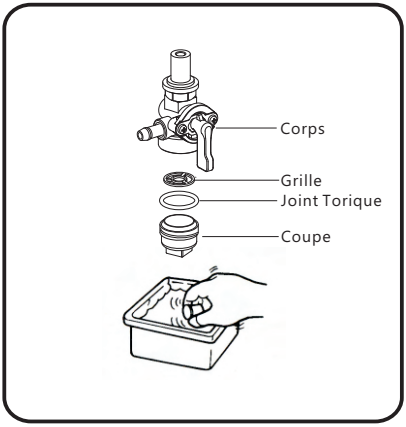

INSPECTEZ SILENCIEUX ET PARE-ÉTINCELLES

Inspectez le silencieux pour des fissures, des corrosions ou d'autres dommages.
Retirez le pare-étincelles, en cas d'échéant, et inspectez des dommages ou de blocage de carbone. Si le rechangement de pièces sont nécessaires, assurez-vous d'utiliser uniquement des pièces d'équipement d'origine

⚠ AVERTISSEMENT

La chaleur d'échappement/gaz pourrait s'enflammer de combustibles, des structures ou des dommages de réservoir causant un incendie, résultant de la mort ou de graves lésions et/ou des biens. La contact avec la zone de la silencieux peut causer des brûlures qui entraîne des blessures graves.

- **NE PAS** toucher les pièces chaudes et évitez d'échappement de gaz chauds.
- Laissez l'équipement refroidir avant de le toucher.
- Gardez au moins 5 pieds (1,5 m) de dégagement de tous les côtés de générateur, y compris le haut.
- La remplacement des pièces doit être les mêmes et installé dans la même position que les pièces d'origine.

Nettoyez ou remplacez le pare-étincelles comme suit:

Selon le type de carburant utilisé, le type et la quantité de lubrifiant utilisé, et/ou les conditions de fonctionnement, la partie d'échappement et le silencieux peuvent être obstrués par des dépôts de carbone. Si vous remarquez une perte de puissance, vous devrez peut-être retirer ces dépôts pour rétablir les performances.

1. Laissez le moteur refroidir complètement avant de réparer le pare-étincelles.
2. Retirez les vis de fixation du pare-étincelles en place et le retirer du silencieux.

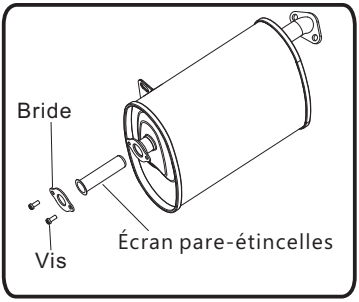

3. Retirez soigneusement les dépôts de carbone à partir de l'écran pare-étincelles avec une brosse métallique.

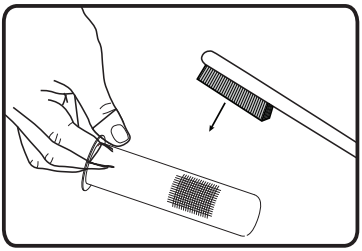

4. Remplacez le pare-étincelles si elle est endommagée.
5. Placez le pare-étincelles dans le silencieux et le fixez avec les vis.

⚠ CAUTION

Le nettoyage échoué de pare-étincelles s'entraîne une dégradation de la performance du moteur.

L'ENTRETIEN DU GÉNÉRATEUR

Assurez-vous que le générateur est maintenue propre et stocké correctement. Ne faire fonctionner l'appareil sur une surface plane et à niveau dans un environnement de travail propre et sec. NE PAS exposer l' appareil à des conditions extrêmes, à la poussière, la saleté, humidité ou vapeurs corrosives.

⚠ CAUTION

NE PAS utiliser un tuyau d'arrosage pour nettoyer le générateur. L'eau peut pénétrer dans le générateur à travers les fentes d'aération et endommager les enroulements de générateur.

Utilisez un chiffon humide pour nettoyer les surfaces extérieures de la génératrice.

Utilisez une brosse à poils doux pour enlever la saleté et l'huile.

Utilisez un compresseur d'air (25 PSI) pour retirer la poussière et les débris du générateur.

Inspectez tous les évacuations d'air et le slot de refroidissement pour assurer qu'ils sont propres et dégagées.

Remplacement de La Batterie

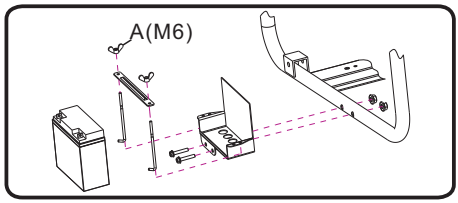

1. Retirez le fil de bougie d'allumage de la bougie.
2. Retirer l'écrou et le boulon de la borne négative (-) et positifs(+) messages .
3. Desserrer et enlever la vis A et l'écrou B sur le support de maintien de batterie.
4. Retirez la batterie et recycler et éliminer correctement.
5. Installez la nouvelle pile avec la spécification suivante:
   12V acide de plomb scellée 15AH
   LXWXH:180X75X165mm(7.09X2.95X6.5pouce)
6. Connecter le rouge positif (+) de la batterie à la batterie première.
7. Connecter le positif noir (-) du câble de batterie à la deuxième batterie.
8. Couvrir le poteau avec des bottes.
9. Installez le fil de bougie d'allumage dans la bougie d'allumage.

⚠ AVERTISSEMENT

Pour éviter un choc électrique:

TOUJOURS brancher le câble positif (+) de la batterie (botte rouge) en premier lors de la connexion des câbles de batterie.

TOUJOURS débrancher la borne négative (-) de la batterie (démarrage noir) premier lors de la déconnexion câbles de batterie.

NE JAMAIS connecter le négatif (-) du câble de batterie (démarrage noir) à la borne (+) positive de la batterie.

NE JAMAIS connecter le câble positif (+) de la batterie (botte rouge) à la borne négative (-) de la batterie.

NE JAMAIS toucher les deux bornes de la batterie en même temps.

NE JAMAIS placer un outil en métal à travers les deux bornes de la batterie.

TOUJOURS utiliser des outils conducteurs isolés ou non lors de l'installation de la batterie.

Remplacement de la batterie à distance Sur

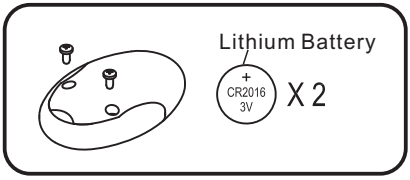

1. Desserrer et retirer les vis du couvercle.
2. Retirez le couvercle.
3. Retirez les piles usagées et insérez deux nouvelles piles CR2016 au lithium avec la borne "+" vers le haut.
4. Fermez le couvercle de la télécommande et serré les vis.

SERVICE ET STOCKAGE

SERVICE PEU FREQUENT

Si l'appareil est rarement utilisé, il peut entraîner des difficultés au démarrage. Pour éliminer un démarrage difficile, suivez les instructions suivantes:

1. Fonctionnez le générateur au moins 30 minutes chaque mois.
2. Fonctionnez le générateur, puis fermez la vanne d'arrêt de carburant et permettez à l'appareil de fonctionner jusqu'à l'arrêt du moteur.
3. Déplacez le commutateur du moteur à la position «**OFF**».

STOCKAGE À LONG TERME

Il est important de prévenir la formation de dépôts de gomme dans les parties essentielles du système d'alimentation comme le carburateur, les flexibles de carburant ou le réservoir pendant le stockage. En outre, l'expérience indique que les carburants mélangés à l'alcool (appelés gasohol, éthanol ou méthanol) peuvent attirer l'humidité, ce qui entraîne la séparation et la formation d'acides pendant le stockage. Le gaz acide peut endommager le système d'alimentation d'un moteur pendant son stockage.

Lorsque le groupe électrogène n'est pas utilisé ou est stocké plus d'un mois, suivez ces instructions pour éviter les problèmes du moteur:

1-**AJOUTER** un stabilisateur de carburant commercialement formulé au réservoir s'il n'est pas déjà ajouté.

2-Faites fonctionner le moteur pendant 5 à 10 minutes pour faire circuler le carburant traité dans les conduites de carburant et le carburateur avant de fermer.

3- Une fois le moteur refroidi, retirez toute l'essence du réservoir de carburant. Utiliser un siphon à vide non conducteur et disponible dans le commerce.

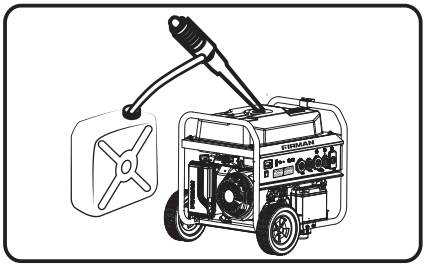

⚠ DANGER

Vidanger le carburant dans un récipient approuvé à l'extérieur, à l'écart des flammes nues. Assurez-vous que le moteur est froid.
Ne pas fumer.

4-**FUEL STARVATION:** Démarrer et faire fonctionner le générateur jusqu'à des arrêts de manque d'essence. Cela séchera tout l'essence restée dans le réservoir, les conduites de carburant et le carburateur.

5-Laissez l 'appareil refroidir complètement avant de le nettoyer et de le ranger.

6-Remplacez l'huile par de l'huile recommandée.

7-Enlevez la bougie et versez environ une cuillère à café d'huile moteur dans le trou de la bougie, tirez le démarreur à plusieurs reprises pour distribuer l'huile

pour lubrifier le cylindre. Rebranchez la bougie. Tirer lentement le recul jusqu'à ce que la résistance soit ressentie. Cela ferme les vannes afin que l'humidité ne puisse pas entrer dans le cylindre du moteur. Relâcher doucement le démarreur de recul.

8-Garder l'interrupteur du moteur et la soupape de carburant sur "OFF" position.

9-Couvrez l'appareil et rangez-le dans un endroit propre et sec, à l'abri de la lumière directe du soleil. **NE JAMAIS UTILISER D'EAU POUR NETTOYER LE GÉNÉRATEUR.**

REMARQUE :

- Nous recommandons toujours d'utiliser un stabilisateur de carburant. Un **STABLIZER** de **CARBURANT** minimisera la formulation des dépôts de gomme de carburant pendant le stockage, le stabilisateur de carburant peut être ajouté à l'essence dans le réservoir de carburant, ou dans l'essence dans un récipient de stockage.
- S'il n'est pas pratique de vider le réservoir de carburant et que l'appareil doit être entreposé pendant un certain temps, utilisez un **STABILISATEUR DE CARBURANT** disponible dans le commerce, ajouté à l'essence pour augmenter la durée de vie de l'essence. Faire fonctionner l'appareil pendant 5 à 10 minutes pour faire circuler l'essence traitée dans le carburateur de carburant avant de l'arrêter. **NE PAS ENTREPOSER LE GÉNÉRATEUR SANS**
- Les dommages ou les dangers causés par l'utilisation d'un carburant inapproprié, d'un carburant mal stocké et / ou d'un stabilisateur mal formulé ne sont pas couverts par la garantie du fabricant.
- Ne rangez pas l'essence d'une saison à une autre saison.

LE DÉPANNAGE

Problème	Cause	Correction
Le moteur marche, mais pas de sortie de CA est disponible	1. Disjoncteur est ouvert. 2. Défaut dans le générateur. 3. Pauvre connexion ou rallonge défectueuse. 4. Dispositif branché est défectueux.	1. Réenclenchez le disjoncteur. 2. Contactez le dispositif de service autorisé. 3. Vérifiez et réparez. 4. Branchez un autre dispositif qui est en bon état.
Le moteur marche bien sans charge mais "enlise" lorsque les charges sont connectés.	1. Court-circuité dans une charge connectée. 2. La vitesse du moteur est trop lent. 3. Générateur est surchargé. 4. Court-circuité du générateur . 5. Filtre de carburant bouché ou sale.	1. Débranchez la charge électrique en court-circuité. 2. Contactez le dispositif de service autorisé. 3. Voir Ne Pas Surcharger Générateur. 4. Contactez le dispositif de service autorisé. 5. Nettoyez ou remplacez le filtre de carburant.
Le moteur ne démarre pas; démarre et marche mal ou arrête lors de fonctionnement.	1. Déplacez le commutateur du moteur à la position «OFF» (O) 2. Mettez levier d'arrêt de carburant en position OFF (0) 3. Niveau d'huile bas. 4. Filtre d'air sale. 5. Manque de carburant. 6. Carburant éventé. 7. Fil de bougie n'est pas connecté à la bougie. 8. Mauvaise bougie d'allumage. 9. Eau dans le carburant. 10. Inondées. 11. Mélange de carburant trop riche. 12. La soupape d'admission bloquée en position ouverte ou fermée. 13. Moteur a perdu de compression. 14. Filtre de carburant est bouché ou sale.	1. Déplacez le commutateur du moteur à la position «ON» (I) 2. Mettez le levier d'arrêt de carburant en position ON (I) 3. Remplir le carter au niveau requis ou placez le générateur sur une surface plane. 4. Nettoyez ou remplacez le filtre d'air. 5. Remplissez du carburant dans le réservoir. 6. Vidangez le réservoir de carburant et le carburateur; remplissez avec du carburant frais. 7. Connectez le fil à la bougie. 8. Remplacez la bougie. 9. Vidangez le réservoir d'essence et le carburateur; remplissez avec du combustible neuf. 10. Attendez 5 minutes et reinstallez la manivelle du moteur. 11. Contactez le dispositif de service autorisé. 12. Contactez le dispositif de service autorisé. 13. Contactez le dispositif de service autorisé. 14. Nettoyez ou remplacez le filtre de carburant.
Le moteur manque de puissance.	1. La charge est trop élevé. 2. Filtre d'air sale. 3. Filtre de carburant obstrué ou sale. 4. pare-étincelles bouché.	1. Ne Pas Surcharger Générateur 2. Remplacez le filtre d'air. 3. Nettoyez ou remplacez le filtre de carburant. 4. Nettoyez ou remplacez pare- étincelles.
Moteur "chasses" ou vacille.	1. Le carburateur est trop riche ou trop pauvre. 2. Filtre de carburant obstrué ou sale.	1. Contactez le dispositif de service autorisé. 2. Clean or replace fuel filter.
Le moteur s'arrête lors de fonctionnement.	1. Manque de carburant. 2. Filtre d' air sale. 3. Niveau d'huile bas.	1. Remplissez le réservoir de carburant 2. Nettoyez ou remplacez le filtred'air 3. Remplissez le carter au niveau requis ou placez le générateur sur une surface plane.
Système de démarrage à distance ne fonctionne pas.	1. Batterie faible dans le contrôle à distance. 2. Dépasser la gamme de contrôle à distance. 3. Télécommande pas programmé pour le générateur.	1. Remplacez les piles dans la télécommande. 2. Rapprochez générateur. Ne doit pas être plus de 164 pieds. 3. Programme supprimer le contrôle de générateur. (voir Programmation du générateur pour le démarrage à distance)

LE SCHEMA DES PIECES ET LA LISTE DE PIECES

P05702 LE SCHEMA DES PIECES

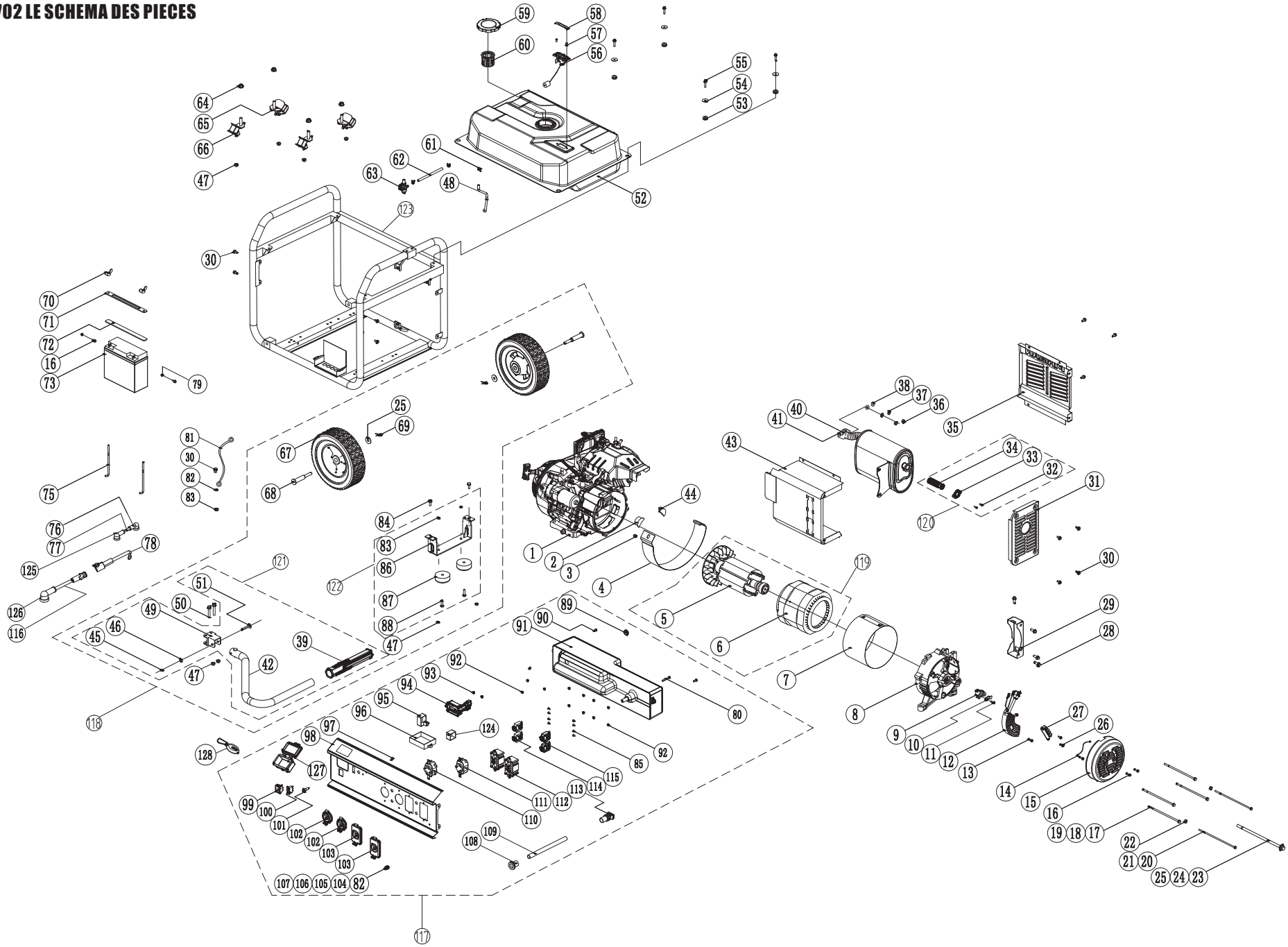

389cc Moteur Schéma Des Pièces

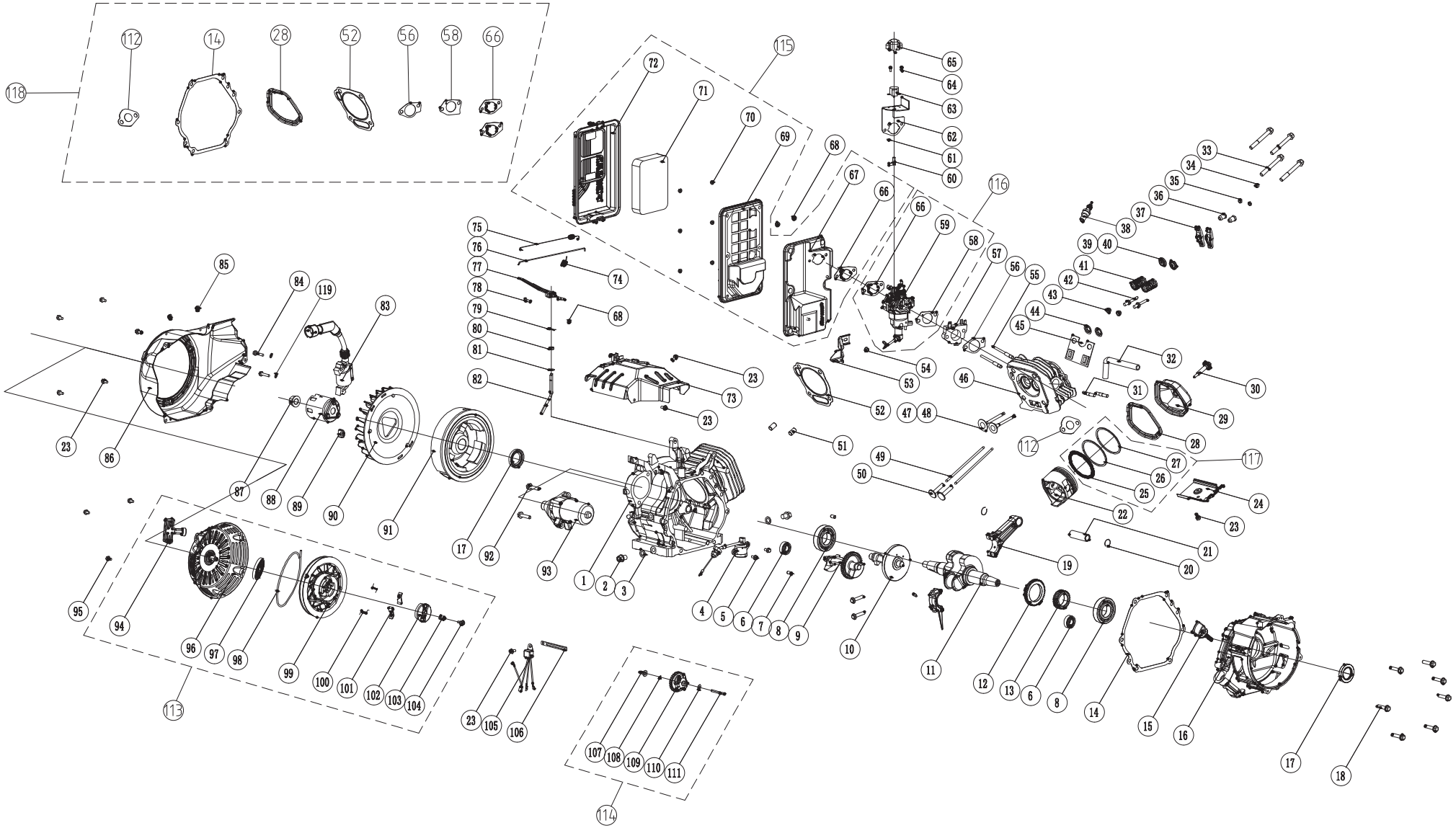

P05702 LISTE DES PIECES

NO.	Part Number	Description	Qty.
1	357713560	FIRMAN 389cc Moteur	1
2	357713501	Moteur Bouchon Couvercle Avant B	1
3	336713528	Boulons De Bride Hexagon M6 × 8	3
4	357713502	Générateur Vent De Bouclier	1
5	357713503	Ensemble Rotor	1
6	357713504	Ensemble Statorique	1
7	357713505	Fer Outsourcing	1
8	357713506	Après Le Couvercle Du Moteur	1
9	357713507	Ensemble De Brosse	1
10	336713525	Plaque Brush	1
11	357713563	Boulons M5 × 16	1
12	357713549	Régulateur	1
13	336713519	Boulons M5 × 16	2
14	336713522	Fil De Terre	1
15	357713509	Après Le Couvercle Du Capot Moteur	1
16	336713507	Boulons M5 × 12	3
17	336713511	Boulon De Trou Latéral M6 × 179	4
18	336713512	Rondelles Élastiques Standard Ø6	2
19	336713513	Rondelles Plates Ø6	2
20	336713577	2 Type Écrous Hexagonaux M5	2
21	357713510	Boulon M5 × 214	2
22	357713511	Rondelles Élastiques Standard Ø5	2
23	357713512	Le Trou De Boulon M10 × 265	1
24	357713513	Ressort Lourd Rondelle Ø10	2
25	357713514	Grande Rondelle Ø10	2
26	336713520	Boulons M5 × 16	2
27	336713523	Messages	1
28	336713531	Boulons M8 × 20	4
29	357713515	Support Muffler	1
30	336713515	Boulons M6 × 12	12
31	357713516	Capot Latéral De Silencieux	1
32	336713538	M5 × 14	2
33	357713517	Spark Plaque Éliminateur	1
34	336713536	Spark Éliminateur	1
35	357713518	Couvercle Du Silencieux Avant	1
36	336713534	Type 2 Écrous Hexagonaux M8	2
37	336713509	Rondelles Élastiques Standard Ø8	2
38	336713533	Petite Rondelle Ø8	2
39	357713519	Gants	1
40	357713520	Joint D'échappement Du Tuyau	1
41	357713521	Combinaison De Silencieux	1
42	357713522	Poignée	1
43	357713523	Capot Arrière Silencieux	1
44	357713524	Moteur Bouchon Couvercle Avant A	1
45	336713590	Épingles De Printemps	1
46	336713591	Rondelles (ø8.2 × ø17 × 0,8)	1
47	357713562	Cadre	1
48	357713525	Tuyau	1
49	357713526	Contact Poignée	1
50	357713527	Boulons M8 × 50	2
51	336713594	Goupille De Poignée	1
52	357713528	L'assemblage Du Réservoir De Carburant	1
53	336713542	Réservoir De Coussin	4
54	336713543	Buffer Joint De Réservoir	4
55	336713544	Boulons M6 × 20	4
56	357713529	Affichage Du Niveau D'huile	1
57	336713546	Vis À Tête Shen M5 × 10	2
58	336713547	Panneau D'affichage Du Niveau D'huile	1
59	336713549	Assemblage Combustible De Bouchon Du Réservoir	1
60	336713548	Composants De Réseau À L'huile	1
61	336713540	Pinces Ø8 × 6	3
62	357713530	Tubes	1
63	336713551	Ensemble De Commutateur À L'huile	1
64	357713531	Ecrou De Blocage De La Bride Hexagonale M10	4

NO.	Part Number	Description	Qty.
65	357713532	Isolator B	2
66	357713533	Isolator A	2
67	357713534	Roue	2
68	357713535	Ensemble D'essieu # 54	2
69	357713536	Goupille De Verrouillage	2
70	357713550	Wing Écrou M6	2
71	357713551	Plaque De Batterie	1
72	357713552	Tapis En Caoutchouc	1
73	357713553	Batterie	1
75	357713555	Boulon De Crochet	2
76	336713611	Veste Fitting	1
77	357713556	Câble De Batterie +	1
78	336713693	Câble de batterie (femelle 180mm)	1
79	336713558	Ecrou M5	2
80	336713589	Vis et rondelle Assy M5 × 38	1
81	336713514	Le Fil De Terre	1
82	336713516	Dents Externes Rondelle Φ6	1
83	336713517	Ecrou M6	3
84	336713559	Boulons M8 × 16	2
85	357713569	Vis Ressort Rondelle M5 × 10	2
86	357713538	Pied	1
87	336713557	Caoutchouc, Soutien	2
88	336713561	Bride. Bolt M6 × 25	2
89	336713564	Grommet	1
90	336713565	Vis M5 × 14	3
91	357713539	Boîtier de commande	1
92	336713568	Nut M4	11
93	336713567	Nut M3	2
94	336713570	multi compteur	1
95	336713565	Module de charge	1
96	357713566	Module à distance	1
97	336713619	Changement de programme	1
98	357713559	Panneau de contrôle	1
99	336713616	Commutateur de moteur	1
100	336713617	Interrupteur de batterie	1
101	336713618	Voyant	1
102	336713573	Couvercle de sortie L5-30R	1
103	357713541	Couvercle de prise 5-20R GFCI	2
104	357713542	Boulon à bride M6 × 22	2
105	357713543	Noix M6	1
106	336713512	Rondelle de verrouillage Ø6	2
107	357713544	Rondelle plate Ø6	2
108	357713545	Oeillet	2
109	357713546	Manche	1
110	336713601	Récipient L14-30R	1
111	336713583	Récipient L5-30R	1
112	357713547	Prise GFCI Duplex 5-20R	1
113	357713548	Oeillet	2
114	336713586	Disjoncteur Amp24A	1
115	336713585	Disjoncteur Amp20A	1
116	357713607	Câble de batterie (mâle 180mm)	2
117	357413504	Panneau de configuration	8
118	357413501	Kit de Portablity	1
119	357413502	Ensemble rotor et stator	1
120	357413503	Kit pare-étincelles	1
121	357413505	Assemblage de la poignée	1
122	357413506	Assemblage de la jambe d'appui	1
123	357713562	Cadre	1
124	357713565	Module de diode	1
125	357713570	Gaine, connecter rouge	1
126	357713571	Gaine, connecter noir	1
127	336713644	Titulaire à distance	1
128	336713642	Télécommande	1

389cc Liste des Pièces de Moteur

NO.	Part Number	Description	Qty.
1	357723500	Crankcase Subassembly.	1
2	357723501	Bolt, Bouchon De Vidange	2
3	357723502	Laveuse, Drain Bolt	2
4	357723503	Capteur, Huile Moteur	1
5	357723504	Flg. Bolt M6 × 15	2
6	357723505	Palier	2
7	336723501	Goupilles De Positionnement	2
8	357723506	Palier	2
9	357723507	Solde Arbre	1
10	357723508	Camshaft Assy.	1
11	357723509	Vilebrequin	1
12	357723510	Gear, Vilebrequin	1
13	357723511	Entraînement À Engrenages	1
14	357723512	Joint, Carter	1
15	357723513	Jauge D'huile Assy	1
16	357723514	Couverture, Crankcase	1
17	357723515	L'huile De Phoque	2
18	357723516	Flg. Boulon M8 × 40	7
19	357723517	Rod, Connexion	1
20	357723518	Clip, Axe De Piston	2
21	357723519	Pin, Piston	1
22	357723520	Piston	1
23	336723503	Flg. Bolt M6 × 12	8
24	357723521	Guide Air Lower	1
25	357723522	Bague, Huile	1
26	357723523	Ring, The Second	1
27	357723524	Ring, The First	1
28	357723525	Joint, Couvercle De Culasse	1
29	357723526	Cover Subassembly, Culasse	1
30	357723527	Boulon	1
31	357723528	Echappement Valves Stud Bolt	2
32	357723529	Tube Reniflard	1
33	357723530	Flg. Boulon M10 × 80	4
34	357723531	Rotator, Valve	1
35	336723528	Nut, Valve De Verrouillage	2
36	336723529	Nut Valve Réglage	2
37	357723532	Rocker, Valve	2
38	336723556	Bougie D'allumage	1
39	357723533	Retenue, Valve D'admission	1
40	357723534	Retenue, Soupape D'échappement	1
41	357723535	Spring, Valve	2
42	336723537	Bolt, Valve Réglage	2
43	357723536	Joint D'huile, Valve	2
44	357723537	Retenue, Valve	2
45	357723538	Plate Subassembly, Lifter Stopper	1
46	357723539	Head Subassembly, Cylinder	1
47	357723540	Valve, In.take	1
48	357723541	Échappement De Soupape	1
49	357723542	Poussoir	2
50	357723543	Tappet, Valve	2
51	357723544	Goupilles De Positionnement (φ12 × 20)	2
52	357723545	Joint De Culasse	1
53	357723546	Porte-cleaner Air	1
54	357723547	Nut M6	1
55	357723548	Stud, Intake	2
56	357723549	Gskt., Insulator	1
57	357723550	Plate, Carburateur Insulator	1
58	357723551	Joint, Carburateur	1
59	357723552	Carburateur	1
60	336723600	Choke Connecteur	1

NO.	Part Number	Description	Qty.
61	336723601	Printemps	1
62	357723553	Étape Holder Moter	1
63	336723603	étape Moter	1
64	336723604	Boulon M4 × 8	2
65	336723605	Étape Moter couverture	1
66	357723554	Joint Cleaner Air	2
67	357723555	Elbow, Cleaner Air	1
68	336723555	Nut M6	3
69	357723556	Bardeau	1
70	357723557	Nut M5	6
71	357723558	Element, Air Cleaner	1
72	357723559	Cover, Cleaner Air	1
73	357723560	Guide Vent, Haut	1
74	357723561	Spring, gouverneur	1
75	357723562	Spring, Throttle Valve retour	1
76	357723563	Rod, gouverneur	1
77	357723564	Arm, gouverneur	1
78	336723567	Bolt, gouverneur Arm	1
79	357723565	Pin, arbre	1
80	357723566	L'huile de phoque	1
81	336723564	Rocker Shim	1
82	357723567	Shaft, gouverneur Arm	1
83	357723568	Bobine d'allumage	1
84	357723569	Flg. Bolt M6x29	2
85	336723606	fil clip	2
86	357723570	Fan Cover Comp	1
87	357723571	Nut, arbre	1
88	357723572	Poulie, démarreur	1
89	336723612	Gaine, fil	1
90	357723573	Ventilateur	1
91	357723574	Flywheel Comp	1
92	357723575	Flg. Boulon M8 × 35	2
93	357723576	Assemblée Motor Starter	1
94	357723577	Grip, démarreur	1
95	357723578	Flg. Bolt M6 × 8	3
96	357723579	Case Comp., Recul Starter	1
97	357723580	Spring, retour démarreur	1
98	357723581	Corde	1
99	357723582	Poulie, LANCEUR	1
100	336723589	Spring, Patchet	2
101	336723590	Patchet, démarreur	2
102	336723591	Guide Pawl	1
103	336723592	Clips SPRG., Guide de cliquet	1
104	336723593	Vis, Guide de cliquet	1
105	336723607	Assemblée Diode	1
106	357723583	fil clip	1
107	357723584	Bushing, Govorner vitesse	1
108	336723597	Clip, Govorner vitesse	1
109	357723585	Gear, gouverneur	1
110	336723595	Rondelle intérieure, engrenage	1
111	357723586	Gov, arbre de transmission	1
112	357713520	GSKT., Ext.	1
113	357423500	Recoil Starter Set	1
114	357423501	Conseil Gear Set	1
115	357423502	Air Cleaner Set	1
116	357423503	carburateur Set	1
117	357423504	Piston Rings Set	1
118	357423505	Jeu de joint	1
119	336723615	Rondelle	2

INFORMATION DE SERVICE

CONTACTEZ LE DEPARTEMENT DE SERVICE DE PRODUIT DE FIRMAN PAR 1-844-347-6261 OU ALLEZ SUR LE SITE: www.firmanpowerequipment.com pour obtenir les informations de service de garantie, ou afin de commander les pièces de remplacement et les accessoires.

COMMENT COMMANDER DES PIÈCES DE REMPLACEMENT

Même la qualité de construction des équipements tels que le générateur électrique que vous avez acheté pourrait avoir besoin des pièces de remplacement occasionnels pour maintenir en bon état au fil des ans. Pour commander des pièces, veuillez donner les informations suivantes.

1. N° de modèle, Rév., Niveau et N° de série et toutes les spécifications indiquées sur le modèle n°/n° de série plaque.
2. Des pièces ou des chiffres, comme indiqué dans la section de « Liste des pièces ».
3. Une brève description du problème avec le générateur.

ENREGISTREZ VOTRE PRODUIT

Enregistrez votre produit de Firman générateur en ligne sur at www.firmanpowerequipment.com.

GARANTIE

FIRMAN OFFRE Trois (3) ans de garantie limitée

Conditions De La Garantie

FIRMAN générateur enregistre la garantie dès la réception de votre carte de garantie et une copie de votre facture d'achat de l'un des magasins de détail de Firman comme preuve d'achat. Veuillez soumettre votre enregistrement de la garantie et votre preuve d'achat dans les dix (10) jours de la date d'achat.

Garantie de Réparation / Remplacement

Garantie de Firman à l'acheteur original que les composants mécaniques et électriques seront exempts de défauts de matériaux et de fabrication pour une période d'un (1) an (pièces et main-d'œuvre) et trois (3) ans (pièces) à partir de la date d'achat originale 90 jours (pièces et main-d'oeuvre) et 180 jours (pièces) à l'usage commercial et industriel. Les frais de transport du produit pour réparation ou remplacement sous cette garantie sont de la seule responsabilité de l'acheteur.
Cette garantie est applicable uniquement à l'acheteur original et est incessible.

Ne Pas Renvoyer L'appareil Au Lieu D'achat

Contactez le Centre de Service de FIRMAN et, FIRMAN diagnostiquera tout problème par téléphone ou par E-mail.
Si le problème est pas résolu par cette méthode, FIRMAN, à sa discrétion, permettra l'évaluation, la réparation ou le remplacement de la pièce ou du composant défectueux dans un centre de service FIRMAN. FIRMAN vous fournira un numéro de cas pour le service de garantie. Veuillez le garder pour la référence au future. Les réparations ou remplacements sans autorisation préalable, ou dans un centre de réparation non autorisée, ne seront pas compris par cette garantie.

Exclusions de Garantie

Cette garantie ne comprend pas les réparations et équipements suivants:

Usure Normale

Votre produit a besoin de pièces et de service périodiques de bien performer. Cette garantie ne comprend pas les réparations quand d'une partie ou de l'équipement ensemble a épuisé à l'usage normale pendant la durée de vie.

Installation, Utilisation et Entretien

Cette garantie ne sera pas applicable aux pièces et/ou à la main-d'oeuvre si votre produit est réputé avoir été mal utilisé, négligé, impliqué dans un accident, abusé, chargé au-delà des limites de la génératrice, modifié, installé inadéquatement ou mal connecté à un composant électrique. L'entretien normal n'est compris pas par cette garantie.

Les Autres Exclusions

Cette garantie exclut:

– Défauts cosmétiques comme la peinture, les autocollants, etc.
– Les pièces d'usure,
– Pièces accessoires,
– Les défauts à cause des actes de Dieu et autres événements de force majeure hors du contrôle du fabricant,
– Les problèmes causés par des pièces qui ne sont pas des pièces originales de FIRMAN.
– Les unités utilisées pour la puissance principale à la place de l'alimentation électrique existante là où l'utilitaire est présent ou à la place de l'alimentation du réseau public là où le service d'alimentation électrique n'existe pas normalement.

Limites De La Garantie Implicite Et Des Dommages Indirects

FIRMAN décline toute obligation de couvrir toute perte de temps, l'utilisation de ce produit, le fret ou toute autre réclamation secondaire ou indirect par quiconque d'utiliser ce produit. CETTE GARANTIE EST EN LIEU ET PLACE DE TOUTE AUTRE GARANTIE, EXPLICITE OU IMPLICITE, Y COMPRIS LES GARANTIES DE QUALITÉ MARCHANDE OU D'ADAPTATION À UN USAGE PARTICULIER.

Une unité fournis en remplacement seront soumis à la garantie de l'unité originale. La durée de la garantie du produit échangé continuera à être calculée en fonction de la date d'achat de l'unité d'origine.

Cette garantie vous donne certains droits juridiques qui peuvent varier d'un pays à l'autre. Votre pays peut également avoir d'autres droits que vous pourriez avoir ce qui ne sont pas mentionnés dans cette garantie.

Information de Contact

Vous pouvez contacter FIRMAN par:

Adresse

Firman Power Equipment Inc.
Attn: Customer Service
8716 West Ludlow Dr. Suite #6
Peoria, AZ 85381
www.firmanpowerequipment.com

Nous sommes PUISSANCE FIRMAN - Et nous sommes là pour vous.
Service Clientèle- 1-844-347-6261(1-844-FIRMAN1)
6am PST(9am EST) jusqu'à 8pm EST(5pm PST)
Service technique Bureau - 1-844-347-6261(1-844-FIRMAN1)
6am PST(9am EST) jusqu'à8pm EST(5pm PST)
24/7 Support Technique - 1-844-347-6261(1-844-FIRMAN1)

FIRMAN POWER EQUIPMENT INC.
LA GARANTIE DU SYSTÈME D'EMISSION

LA DÉCLARATION DE GARANTIE DU CONTROLE DES EMISSIONS D'ECHAPPEMENT ET D'ÉVAPORATION POUR MOTEURS DE L'ESSENCE, CALIFORNIE ET LA FÉDÉRATION

DES DROITS ET DES OBLIGATIONS DE VOTRE GARANTIE

La Commission de l'air Ressources de Californie, l'Agence de la Protection Environnemental des Etats-Unis ("EPA") et FIRMAN Energie Electrique,SARL (FIRMAN), sont contents d'expliquer la garantie des systèmes de contrôle des émissions et évaporations d'échappement de gaz sur votre Petit Moteur Hors-Route ("PMHR") et de l'équipement du moteur alimenté dans les années 2019-2020 ou tard le cas échéant. En Californie et aux États-Unis, PMHR et le moteur alimenté doivent être conçu, fabriqué et équipé pour répondre à la Californie comme applicable. En Californie et aux États-Unis, PMHR et le moteur alimenté doivent être conçu, fabriqué et équipé pour répondre aux normes anti-smog rigoureuses de la Californie et de l'APE. FIRMAN doit garantir des systèmes de contrôle des émissions et évaporations d'échappement de gaz sur PMHR et de l'équipement du moteur alimenté pour la période indiquée ci-dessous pourvu qu'il n'y ait eu aucun abus, négligence ou entretien inadéquat de votre PMHR ou l'équipement moteur alimenté. Vos systèmes de contrôle des émissions d'échappement peuvent inclure des pièces telles que les carburateurs, systèmes d'injection de carburant, le système d'allumage et les convertisseurs catalytiques. Il peut également inclure un système de contrôle des émissions par évaporation qui peut inclure des réservoirs de carburant, les conduites de carburant, bouchons de carburant, les soupapes, les bidons, les filtres, les tuyaux de vapeur, les colliers, ceintures, et autres composants associés. Pour les moteurs inférieures ou égales à 80 cc, seul le réservoir de carburant est soumis aux exigences de la garantie de contrôle des émissions par évaporation de cette section (Californie seulement).

LES RESPONSABILITÉS DE GARANTIE DU PROPRIÉTAIRE:

Comme le propriétaire de PMHR ou de l'équipement du moteur alimenté, vous êtes responsable de l'exécution de l'entretien requis indiqué dans votre manuel du propriétaire. FIRMAN vous recommande de conserver tous les reçus couvrant l'entretien de votre PMHR ou l'équipement de moteur alimenté, mais FIRMAN ne peut pas refuser la garantie uniquement pour le manque de recettes.

Comme le propriétaire de PMHR de l'équipement du moteur alimenté, vous devez, cependant, être conscient que FIRMAN peut vous refuser la couverture de garantie si votre MHR ou l'équipement de moteur alimentés ou une des parties a échoué en raison d'abus, de négligence, de mauvais entretien ou des modifications non approuvées.

Vous êtes responsable de présenter votre PMHR ou l'équipement de moteur alimenté à un centre de distribution ou un service FIRMAN dès qu'un problème existe. Les réparations sous garantie doivent être effectuées dans un délai raisonnable, ne dépassant pas 30 jours. Si vous avez des questions concernant votre couverture de garantie, vous devez contacter un FIRMAN au 1-844-347-6261 ou support@firmanpowerequipment.com.

LA COUVERTURE DE LA GARANTIE D'ÉMISSIONS GENERALES

La période de garantie commence à la date où le moteur ou l'équipement est livré à un acheteur ultime. FIRMAN garantit à l'acheteur final et à chaque acheteur suivant que le moteur est:

Conçu, construit et équipé afin de se conformer à toutes les réglementations applicables adoptées par la Commission de l'air Ressources de Californie et de l'APE des Etats-Unis; et exempts de défauts matériels et de fabrication qui causent la défaillance d'une pièce garantie identique à tous égards importants à la partie tel que décrit dans la demande de fabricants de moteurs pour la certification.:

La garantie sur les pièces liées aux émissions est comme suivant:

(1)Toute pièce garantie qui ne soit pas prévu de le remplacer en tant entretien requis dans le manuel du propriétaire fourni est garanti pour la période de la garantie indiquée ci-dessus. Si une telle pièce tombe en panne pendant la période de couverture de la garantie, la pièce sera réparée ou remplacée par FIRMAN sans frais pour le propriétaire. Toute pièce réparée ou remplacée en vertu de la garantie sera garanti pour la période de garantie restante.

(2)Toute pièce garantie qui est prévue uniquement pour l'inspection régulière dans le manuel du propriétaire fourni est garanti pour la période de la garantie indiquée ci-dessus. Toute pièce réparée ou remplacée sous garantie sera garanti pour la période de garantie restante.

(3)Toute pièce garantie dont le remplacement est prévu que l'entretien requis dans le manuel du propriétaire fourni, est garanti pour la période de temps avant le premier remplacement prévu pour cette pièce. Si la pièce fait défaut avant le premier remplacement prévu, la pièce sera réparée ou remplacée par FIRMAN sans frais pour le propriétaire. Toute pièce réparée ou remplacée sous garantie sera garanti pour le reste de la période avant le premier point de remplacement prévu pour la partie.

(4)La réparation ou le remplacement de toute pièce sous garantie en vertu de la garantie doivent être effectuées sans frais pour le propriétaire à la station de garantie.

(5)Nonobstant les dispositions du paragraphe (4) ci-dessus, les services de garantie ou des réparations doivent être fournis par FIRMAN qui sont franchisés de réparer les moteurs en question.

(6)Le propriétaire ne doit pas être facturé pour le travail de diagnostic qui conduit à la détermination que la pièce garantie est effectivement défectueuse, à condition que ce travail de diagnostic est effectué à une station de garantie.

(7)FIRMAN est responsable des dommages à d'autres composants du moteur causés directement par une défaillance sous garantie de toute pièce garantie.

(8)Tout au long de la période de garantie d'émission au sens du paragraphe (b) (2), FIRMAN maintiendra un approvisionnement des pièces garanties suffisantes pour répondre à la demande prévue pour de telles pièces.

(9)Toute pièce de remplacement peut être utilisé dans l'exécution de tout entretien ou la réparation sous garantie et doit être fourni sans frais pour le propriétaire. Une telle utilisation ne réduira pas les obligations de garantie du fabricant.

(10)Des pièces ajoutés ou modifiées qui ne sont pas exemptés par la Commission de l'air Ressources de Californie ne peuvent être utilisées. L'utilisation des pièces ajoutés ou modifiées non exemptées par l'acheteur final sera un motif de refus d'une réclamation de garantie.

Le fabricant ne sera pas responsable de garantir les défaillances de pièces garanties causées par l'utilisation des pièces ajoutés ou modifiées non-exemptée.

DES PIECES SOUS LE COUVERT DE LA GARANTIE

Voici la liste des pièces (si équipée) qui est couvert par la garantie fédérale et les systèmes de contrôle des émissions en Californie.

1. Système d'allumage comprenant:
 - Bougie
 - Bobine d'allumage
2. Système du mesure de carburant:
 - Réservoir de carburant
 - Capot du réservoir
 - Tuyau de carburant et ses raccords / pinces
 - Carburateur assemblé y compris les pièces internes et les joints
3. Silencieux catalytic assemblé, y compris:
 - Collecteur d'échappement
 - Convertisseur catalytique
 - Joint de silencieux
 - Vanne d'impulsion
4. Système d'induction d'air y compris:
 - Tuyau d'admission / collecteur
 - Purificateur d'air
5. Reniflard du carter assemblage y compris:
 - Tuyau de connexion du reniflard
6. Système de contrôle des émissions d'évaporation du réservoir de carburant y compris:
 - Vannes de purge
 - Cartouche de carbone
 - Tuyaux de vapeur et ses raccords / pinces

Limites

Cette garantie des systèmes de contrôle des émissions ne doit pas comprendre une des caractéristiques suivantes:
(a) Les dommages indirects tels que la perte de temps, désagrément, perte d'usage du moteur ou de l'équipement, etc.
(b) Des frais de diagnostic et de contrôle qui ne causent pas d'un service de garantie éligible effectué.

FIRMAN POWER EQUIPMENT INC.
Email: support@firmanpowerequipment.com
www.firmanpowerequipment.com

Firman Power Equipment Inc.
8716 West Ludlow Dr. Suite #6
Peoria, AZ 85381
www.firmanpowerequipment.com

Tous droits réservés. Toute réimpression ou utilisation non autorisée sans la permission écrite est strictement interdite
P/N:357745451 Rev 06