FIRMAN®

MANUEL D'UTILISATION
GÉNÉRATRICE À ONDULEUR PORTATIVE

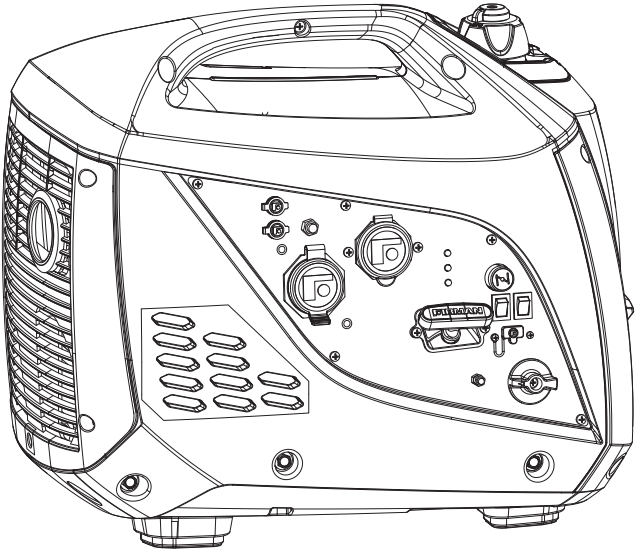

EPA & CARB CERTIFIED

C ETL LISTED
Intertek
5001841

NUMÉRO DE MODÈLE
W01682
Rév. :01

Enregistrez les renseignements sur le produit pour vous y référer lors de la commande de pièces ou pour obtenir une garantie.

ARRÊT
NE RETOURNEZ PAS AU MAGASIN!
APPELEZ-NOUS D'ABORD
1-844-347-6261
SI VOUS AVEZ DES QUESTIONS

NUMÉRO DE SÉRIE: _____

DATE D'ACHAT: _____

Numéro de Pièce:316745451 Rev:02

Table des Matières

Introduction 1
Précautions De Sécurité 2
Déballage de la génératrice 6
Pièces incluses. 6
Commandes Et Caractéristiques 7
Générateur. 7
Panneau de commande 8
Spécifications 9
Ajout d'huile moteur 10
Arrêt en cas de faible niveau d'huile 10
Ajout de carburant. 10
Mise À La Terre 11
Fonctionnement. 12
Emplacement de la génératrice 12
Protection contre la surtension. 13
Démarrage de la génératrice. 13
Branchement de charges électriques 14
Interrupteur d'économie 15
Arrêt du moteur. 15
Arrêt en cas de faible niveau d'huile 16
Ne pas surcharger la génératrice. 16
Fonctionnement en parallèle. 16
Entretien et entreposage. 17
Calendrier d'entretien 17
Entretien du moteur 18
Changement d'huile moteur 18
Entretien du filtre à air. 18
Entretien de la bougie d'allumage. 19
Entretien du jeu de soupapes 19
Inspection du silencieux et du pare-étincelles 19
Entretien de la génératrice. 20
Entretien et entreposage 21
Dépannage 22
Diagramme des pièces et liste de pièces . 23
W01682 – Diagramme des pièces. 23
Diagramme des pièces du moteur de 80 cm^3 . 24
W01682 – Liste de pièces. 25
SPE80 – Liste complète de pièces du moteur 80 cm^3 26
Diagrammes de câblage 27
Renseignements sur le service. 28
Garantie. 28

INTRODUCTION

Merci d'avoir acheté une génératrice FIRMAN.

Ce manuel contient des renseignements de sécurité pour vous faire prendre conscience des dangers et des risques associés aux génératrices et de la manière de les éviter. Cette génératrice est conçue uniquement pour fournir l'alimentation électrique nécessaire au fonctionnement de dispositif d'éclairage, d'appareils, d'outils et de moteurs électriques compatibles, et n'est destinée à aucune autre utilisation. Il est important de bien lire et comprendre ces instructions avant d'essayer de démarrer ou de faire fonctionner cet équipement.

Conservez ces instructions originales pour référence ultérieure.

Ce manuel couvre le fonctionnement et l'entretien des génératrices FIRMAN. Tous les renseignements contenus dans cette publication sont basés sur les derniers renseignements de production disponibles au moment de l'approbation pour l'impression. Le fabricant se réserve le droit de changer, de modifier ou d'améliorer la génératrice et la présente documentation à tout moment sans modification préalable.

Renseignements importants en matière de sécurité

Le fabricant ne peut pas prévoir toutes les circonstances possibles qui pourraient présenter un danger. Les avertissements dans ce manuel et sur les étiquettes et les autocollants apposés sur l'appareil ne couvrent pas toutes les situations. Si vous utilisez une procédure, une méthode de travail ou d'exploitation technique que le fabricant ne recommande pas spécifiquement, vous devez vous assurer qu'elle est sans danger pour vous et les autres personnes. Vous devez également vous assurer que la procédure, la méthode de travail ou la technique d'exploitation que vous choisissez ne rend pas la génératrice dangereuse.

INFORMATIONS SUR LA SÉCURITÉ		
⚠ DANGER	⚠ AVERTISSEMENT	⚠ MISE EN GARDE
Indique un danger qui entraînera la mort ou des blessures graves, s'il n'est pas évité.	Indique un danger qui pourrait entraîner la mort ou des blessures graves, s'il n'est pas évité.	Indique un danger qui pourrait entraîner des blessures mineures ou modérées, s'il n'est pas évité.

	Fumées toxiques.		Risque de décharge électrique.
	Risque d'incendie.		Risque d'explosion.
	Surface chaude. Ne pas toucher la surface.		Risque d'enchevêtrement dans les pièces tournantes.
	Effet de rebond.		Manuel d'utilisation.

Précautions De Sécurité

⚠ DANGER

Utiliser une génératrice à l'intérieur PEUT VOUS TUER EN QUELQUES MINUTES.
Les gaz d'échappement contiennent du monoxyde de carbone. C'est un poison qu'il est impossible de voir ou sentir.

NE JAMAIS utilisez dans une maison ou garage, MEME SI les portes et les fenêtres sont ouvertes.

Utiliser seulement à L'EXTÉRIEUR et loin des fenêtres, des portes et des bouches d'air.

Evitez les autres dangers du générateur.
Lisez le manuel avant d'utiliser.

⚠ DANGER

DANGER DE GAZ TOXIQUES.

Les gaz d'échappement des moteurs contiennent du monoxyde de carbone, un gaz toxique qui peut vous tuer en quelques minutes. Il est impossible de LE SENTIR, LE VOIR OU LE GOÛTER. Même sans sentir les gaz d'échappement, il est tout de même possible d'être exposé au monoxyde de carbone.

- Faire fonctionner ce produit UNIQUEMENT à l'extérieur, loin des fenêtres, des portes et des bouches d'aération, afin de réduire le risque que le monoxyde de carbone s'accumule et soit potentiellement attiré vers les espaces occupés.
- Installer des détecteurs de monoxyde de carbone à piles ou des détecteurs de monoxyde de carbone enfichables avec batterie de secours conformément aux instructions du fabricant. Les détecteurs de fumée ne peuvent pas détecter le monoxyde de carbone.
- NE PAS faire fonctionner ce produit dans les maisons, les garages, les sous-sols, les vides sanitaires, les hangars ou les autres espaces partiellement fermés, même en utilisant des ventilateurs ou en ouvrant les portes et les fenêtres pour la ventilation. Le monoxyde de carbone peut s'accumuler rapidement dans ces espaces et peut persister pendant des heures, même après l'arrêt de ce produit.
- **TOUJOURS** placer ce produit dans le sens du vent et diriger l'échappement du moteur loin des espaces occupés. En cas de malaise, d'étourdissement ou de faiblesse pendant l'utilisation de ce produit, l'arrêter et se rendre IMMÉDIATEMENT à l'air frais. Consulter un médecin. Il peut s'agir d'une intoxication au monoxyde de carbone.

POUR LES RÉSIDENTS DE LA CALIFORNIE

⚠ AVERTISSEMENT: Ce produit et l'échappement du moteur de ce produit peuvent vous exposer à des produits chimiques, y compris le CO, qui sont connus par l'État de Californie pour causer le cancer ou causer des malformations congénitales et autres problèmes de reproduction. Pour plus d'informations, visitez www.P65Warnings.ca.gov.

- En cas de malaise, d'étourdissement ou de faiblesse pendant l'utilisation de la génératrice portative, il pourrait s'agir d'une intoxication au monoxyde de carbone. Sortir immédiatement à l'air frais et appeler le 911 pour obtenir des soins médicaux d'urgence. Des niveaux très élevés de monoxyde de carbone peuvent rapidement faire perdre conscience aux victimes avant qu'elles ne puissent se sauver. NE PAS essayer d'éteindre la génératrice avant de sortir à l'air frais. Entrer dans un espace clos où une génératrice fonctionne ou a fonctionné peut vous exposer à un risque accru d'intoxication au monoxyde de carbone.

UTILISATION CONFORME

Exemple d'emplacement permettant de réduire le risque d'empoisonnement au monoxyde de carbone.

- Utiliser UNIQUEMENT à l'extérieur et loin des fenêtres, des portes et des bouches d'aération.
- Diriger l'échappement loin des espaces occupés.

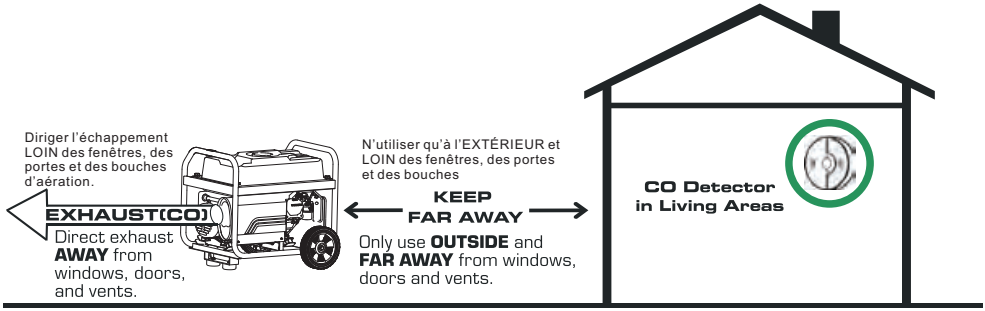

UTILISATION NON CONFORME

Ne pas faire fonctionner dans l'un des endroits suivants :

Près d'une porte, d'une fenêtre ou d'une bouche d'aération
Garage
Sous-sol
Vide sanitaire
Espace habitable
Grenier
Entrée
Porche
Vestibule

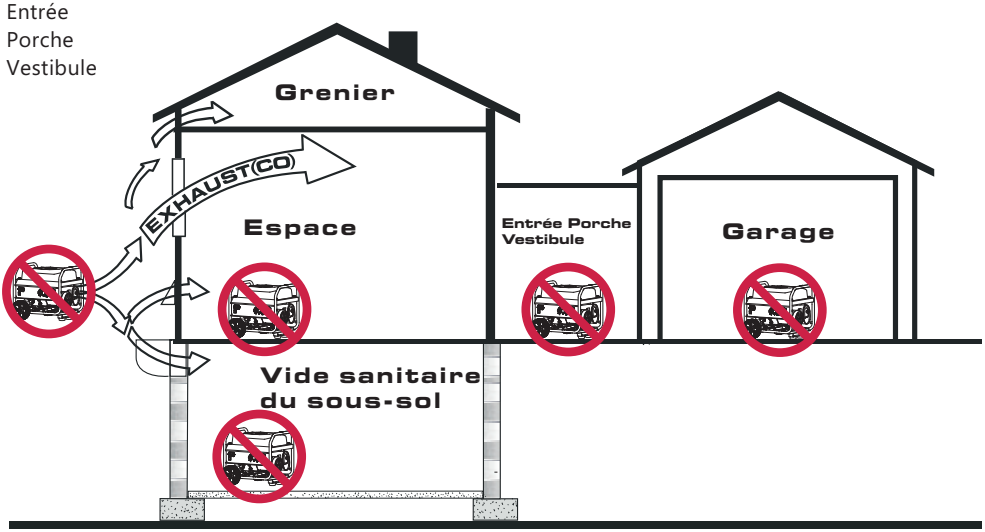

⚠ AVERTISSEMENT

Le rebond de la corde du démarreur (rétraction rapide) tire la main et le bras vers le moteur plus vite qu'il est possible de la lâcher, ce qui peut causer des fractures, des contusions ou des entorses entraînant des blessures graves.

- Au démarrage du moteur, tirer lentement sur la corde jusqu'à ce qu'à ressentir une résistance, puis tirer rapidement pour éviter le rebond.
- **NE JAMAIS** démarrer ou arrêter le moteur avec des appareils électriques branchés et allumés.

⚠ AVERTISSEMENT

Le carburant et ses vapeurs sont extrêmement inflammables et explosifs, ce qui peut provoquer des brûlures, un incendie ou une explosion entraînant la mort ou des blessures graves.

AJOUT OU VIDANGE DE CARBURANT

- Éteindre le moteur de la génératrice et la laisser refroidir au moins 2 minutes avant de retirer le bouchon du réservoir. Desserrer lentement le bouchon pour relâcher la pression dans le réservoir.
- Remplir ou vider le réservoir de carburant à l'extérieur.
- **NE PAS** trop remplir le réservoir. Prévoir de l'espace pour l'expansion du carburant.
- En cas de déversement de carburant, attendre qu'il s'évapore avant de démarrer le moteur.
- Tenir le carburant à l'écart des étincelles, des flammes nues, des veilleuses, de la chaleur et des autres sources d'inflammation.
- Vérifier fréquemment les conduites de carburant, le réservoir, le bouchon et les raccords pour détecter les fissures ou les fuites. Remplacer au besoin.
- **NE PAS** allumer de cigarette et ne pas fumer.

MISE EN MARCHE DE L'ÉQUIPEMENT

- S'assurer que la bougie d'allumage, le silencieux, le bouchon du réservoir et le filtre à air sont en place.
- **NE PAS** faire tourner le moteur avec la bougie d'allumage retirée.

LORS D'OPÉRER L'ÉQUIPEMENT

- **Ne pas** utiliser ce produit à l'intérieur d'un bâtiment, d'un abri d'auto, d'un porche, d'un équipement mobile ou d'une enceinte.
- **Ne pas** basculez le moteur ou l'équipement à l'angle qui causent le débordement du combustible.
- **Ne pas** arrez le moteur en dlant le contre de starter en position 'arrer' .

LORS DE TRANSPORTER, DÉPLACER OU RÉPARER L'ÉQUIPEMENT

- Transportez/dlacez/rarez avec le rervoir de combustible VIDE ou avec le combustible avec a alve ferm.
- **Ne pas** asculez le moteur ou l'uipement l'ngle qui causent le dordement de combustible.
- Déconnectez le fil de bougie d'llumage.

LORS DE STOCKER LE COMBUSTIBLE OU ÉQUIPEMENT AVEC LE COMBUSTIBLE DANS LE RÉSERVOIR

- Stockez loin des fours, cuisinières, chauffages de l'eau, les sécheuses, ou d'autres appareils qui ont la veilleuse ou l'autre source d'inflammation, parce qu'ils peuvent enflammer les vapeurs de combustible.

⚠ AVERTISSEMENT

La tension de générateur peut causer un choc électrique ou de brûlure provoquant la mort ou des blessures graves.

- Utilisez l'équipement de transfert approuvé, adapté à l'usage prévu pour prévenir les remontées de produits en isolant le générateur des travailleurs de l'électricité

- **NE PAS** toucher les fils nus ou les prises.
- **NE PAS** utiliser une génératrice dont les cordons électriques sont usés, effilochés, dénudés ou autrement endommagés.
- **NE PAS** faire fonctionner la génératrice sous la pluie ou par temps humide.
- **NE PAS** manipuler la génératrice ou les cordons électriques en étant debout dans l'eau, pieds nus, ou lorsque les mains ou les pieds sont mouillés.
- **NE PAS** permettre à des personnes non qualifiées ou à des enfants de faire fonctionner ou d'entretenir la génératrice.

⚠ AVERTISSEMENT

La chaleur/les gaz d'échappement pourrait enflammer les combustibles et les structures ou endommager le réservoir de carburant, provoquant un incendie, ce qui entraînerait la mort ou des blessures graves.

Le contact avec la zone du silencieux peut causer des brûlures et des blessures graves.

- **NE PAS** toucher aux pièces chaudes et ÉVITER les gaz d'échappement chauds.
- Laisser l'équipement refroidir avant de le toucher.
- L'utilisation ou le fonctionnement du moteur sur un terrain couvert de forêts, de broussailles ou d'herbe constitue une violation du California Public Resource Code, section 4442, à moins que le système d'échappement ne soit équipé d'un pare-étincelles, tel que défini dans la section 4442, maintenu en état de fonctionnement effectif. D'autres États ou juridictions fédérales peuvent avoir des lois similaires. Communiquer avec le fabricant, le détaillant ou le concessionnaire de l'équipement d'origine pour obtenir un pare-étincelles conçu pour le système d'échappement installé sur ce moteur.
- Les pièces de rechange doivent être identiques et installées dans la même position que les pièces d'origine.

⚠ AVERTISSEMENT

Une étincelle involontaire peut provoquer un incendie ou une décharge électrique entraînant la mort ou des blessures graves.

LORS DU RÉGLAGE OU DE LA RÉPARATION DE VOTRE GÉNÉRATRICE

- Débrancher le fil de bougie de la bougie d'allumage et placer le fil à un endroit où il ne peut pas entrer en contact avec la bougie.

LORS DES ESSAIS D'ALLUMAGE DU MOTEUR

- Utiliser un testeur de bougies d'allumage approuvé.
- **NE PAS** vérifier l'allumage lorsque la bougie d'allumage est retirée.

⚠ AVERTISSEMENT

Le démarreur et d'autres pièces rotatives pourraient s'empêtrer dans les mains, les cheveux, les vêtements ou les accessoires, entraînant des blessures graves.

- **NE JAMAIS** faire fonctionner la génératrice sans boîtier ou couvercle de protection.
- **NE PAS** porter de vêtements amples, de bijoux ou tout ce qui pourrait se coincer dans le démarreur ou d'autres pièces rotatives.
- Attacher les cheveux longs et enlever les bijoux.

⚠ MISE EN GARDE

Les vitesses de fonctionnement excessivement élevées peuvent entraîner des blessures mineures. Les vitesses de fonctionnement excessivement basses imposent une lourde charge.

- **NE PAS** manipuler le ressort du régulateur, les maillons ou d'autres pièces pour augmenter le régime du moteur. La génératrice fournit une fréquence et une tension nominales correctes lorsqu'elle fonctionne à vitesse régulée.
- **NE PAS** modifier la génératrice de quelque manière que ce soit.

REMARQUE :

Le dépassement de la puissance/l'intensité de la génératrice pourrait endommager la génératrice ou les appareils électriques qui y sont branchés.

- **NE PAS** dépasser la capacité de puissance/d'intensité de la génératrice.
- Démarrer la génératrice et laisser le moteur se stabiliser avant de brancher les charges électriques.
- Brancher les charges électriques en position OFF, puis mettre en position ON pour le fonctionnement.
- Couper les charges électriques et débrancher la génératrice avant de l'arrêter.

REMARQUE :

Un mauvais traitement de la génératrice pourrait l'endommager et réduire sa durée de vie.

- N'utiliser la génératrice que pour les usages prévus.
- Pour les questions sur l'utilisation prévue, demander au distributeur ou communiquer avec le centre de services local.
- Ne faire fonctionner la génératrice que sur des surfaces planes.
- NE PAS exposer la génératrice à une humidité, une poussière, une saleté ou des vapeurs corrosives excessives.
- NE PAS insérer d'objet dans les fentes de refroidissement.
- Si les appareils branchés surchauffent, les éteindre et les débrancher de la génératrice.
- Arrêter la génératrice, si :
  -La production électrique est perdue.
  -Le matériel fait des étincelles, fume ou émet des flammes.
  -L'appareil vibre excessivement.

⚠ AVERTISSEMENT

Utilisations médicales et de réanimation

- En cas d'urgence, appeler le 911 immédiatement.
- NE JAMAIS utiliser ce produit pour alimenter des appareils de maintien des fonctions vitales ou des appareils de réanimation.
- NE JAMAIS utiliser ce produit pour alimenter des dispositifs médicaux ou des appareils médicaux.
- Informer immédiatement votre fournisseur d'électricité si vous ou un membre de votre ménage dépendez d'un équipement électrique pour vivre.
- Informer immédiatement votre fournisseur d'électricité si une panne d'électricité risque de provoquer une urgence médicale pour vous ou un membre de votre famille.

DÉBALLAGE DE LA GÉNÉRATRICE

- Ouvrir la boîte et retirer le matériel d'emballage.
- Retirer la génératrice, les boîtes d'accessoires et la documentation de la boîte. Si des articles sont manquants ou endommagés, communiquer avec notre service à la clientèle au 1-844-347-6261.

Pièces incluses

Votre génératrice à onduleur à essence est livrée avec les pièces suivantes :

1. Huile moteur (bouteille). 1
2. Entonnoir à huile. 1
3. Clé pour bougie d'allumage. 1
4. Tournevis. 1
5. Adaptateur L5-30P à TT-30R. 1
6. Câble parallèle. 2
7. Manuel. 1
8. Guide de démarrage / arrêt rapide. 2

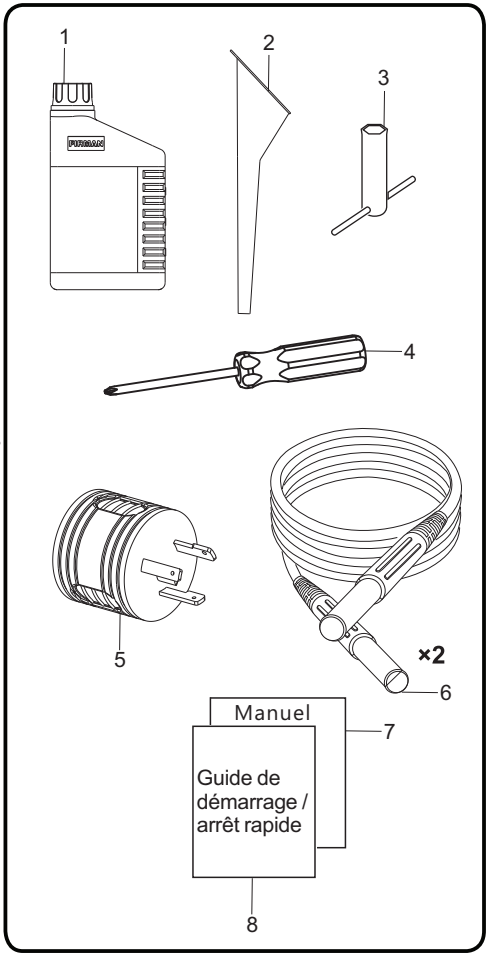

COMMANDES ET CARACTÉRISTIQUES

Génératrice

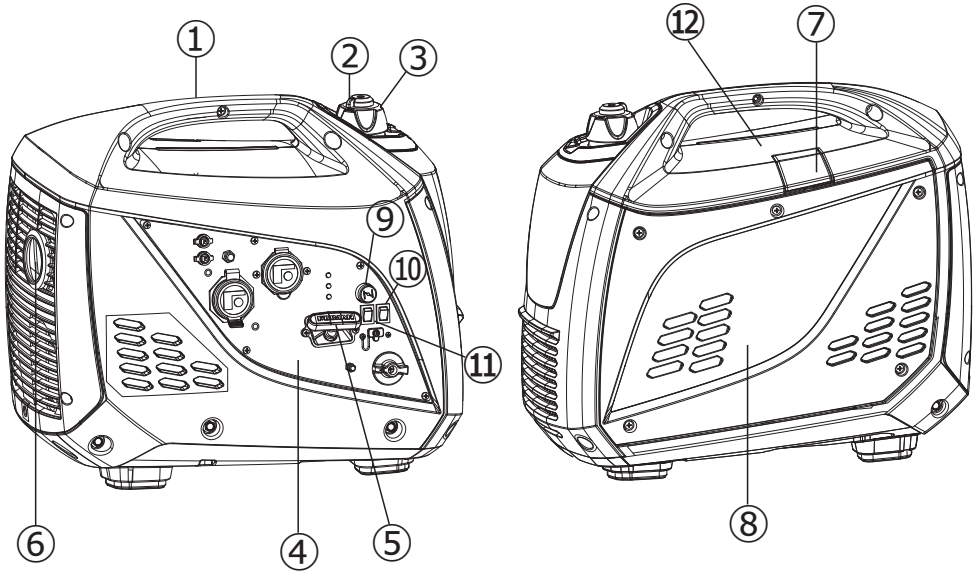

1 – Poignée de transport
2 – Évent d'alimentation en carburant –
Tourner en position « On » pour alimenter le réservoir en air.
3 – Bouchon du réservoir
4 – Panneau de commande
5 – Lanceur à rappel
6 – Silencieux/pare-étincelles
7 – Couvercle d'accès à la bougie d'allumage
8 – Couvercle d'entretien –
Accès au filtre à air et à l'orifice de remplissage d'huile.
9 – Bouton d'étranglement
10 – Interrupteur ON/OFF du moteur
11 – Interrupteur d'économie
12 – Autocollant de données / numéro de série

*Nous travaillons sans cesse à l'amélioration de nos produits. Par conséquent, le produit ci-joint peut différer légèrement de l'image de cette page.

Panneau de commande

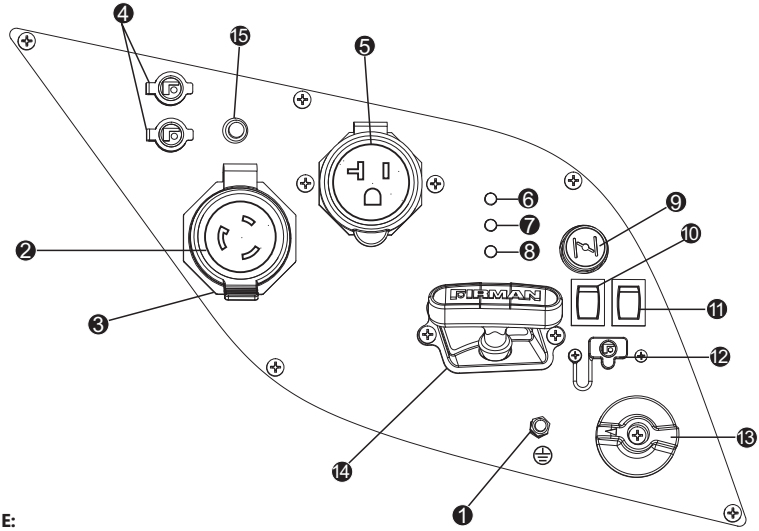

REMARQUE:
La puissance totale tirée de toutes les prises ne doit pas dépasser la puissance nominale indiquée sur la plaque signalétique.

❶ **Borne de terre –** Consulter un électricien pour connaître les réglementations locales en matière de mise à la terre.

❷ **Réceptacle L5-30R** - (NEMA L5-30R) Il est possible de tirer 13.3 ampères du courant alternatif de ce réceptacle.

❸ **Couvercle –** Protège les prises de la poussière et des débris.

❹ **Prises pour fonctionnement en parallèle –** Ces prises sont utilisées pour connecter deux génératrices à onduleur FIRMAN pour un fonctionnement en parallèle. Une trousse de fonctionnement en parallèle FIRMAN (équipement en option) est nécessaire pour le fonctionnement en parallèle.

❺ **Prise de courant double de 120 V, 20 A –** (NEMA 5-20R) 20 ampères de courant peuvent être tirés de cette prise de 120 volts.

❻ **Témoin d'alimentation –** Est allumé pendant les conditions normales de fonctionnement. S'éteint lorsque la génératrice est surchargée.
Le témoin vert d'alimentation en courant alternatif s'allume lorsque le moteur démarre et produit du courant.

❼ **Témoin de surcharge –** Ce témoin s'allume lorsque la génératrice est surchargée et coupe l'alimentation des prises. Si le témoin de surcharge du moteur s'allume, c'est que la puissance/l'intensité de la génératrice a été dépassée par les appareils électriques branchés ou par une surtension. Lorsque cela se produit, le témoin vert d'alimentation en c.a. (élément 7) s'éteint. Le moteur continuera à tourner, mais le témoin rouge de surcharge du moteur restera allumé et l'alimentation des appareils électroniques branchés ne sera plus assurée.

❽ **Témoin d'avertissement de niveau d'huile –** Vérifier le niveau d'huile lorsque ce témoin s'allume. Le moteur ne fonctionne pas lorsque le témoin est allumé.
Lorsque l'huile tombe en dessous du niveau minimum, le témoin s'allume et le moteur s'arrête automatiquement. Le moteur ne démarre pas tant que la quantité d'huile nécessaire n'est pas dans le carter.

❾ **Bouton d'étranglement**

❿ **Interrupteur d'économie**
L'interrupteur d'économie peut être activé afin de réduire la consommation de carburant et le bruit lors du fonctionnement de l'appareil pendant les périodes de production électrique réduite, permettant au moteur de tourner au ralenti pendant les périodes de non-utilisation. Le régime du moteur revient à la normale lorsqu'une charge électrique est branchée. Lorsque l'interrupteur d'économie est désactivé, le moteur tourne en permanence à la vitesse normale.

⓫ **Interrupteur du moteur –** Placer l'interrupteur en position « ON » et tirer sur le lanceur à rappel pour démarrer la génératrice. Placer l'interrupteur en position « OFF » pour éteindre la génératrice.

⓬ **Prise USB de 5 V**

⓭ **Bouton du robinet de carburant**

⓮ **Lanceur à rappel**

⓯ **Disjoncteurs** - Les prises sont protégées par un protecteur de circuit du courant alternatif. Si le générateur est surchargé ou un court-circuit externe se produit, le protecteur de circuit se déclenche.

SPÉCIFICATIONS

Modèle	W01682
Watts au démarrage	2000
Watts de fonctionnement	1600
Tension nominale c.a.	120 V
Fréquence nominale	60 Hz
Phase	Monophase
Régulateur de tension	Numérique
Facteur de puissance	1
Distorsion harmonique totale	< 3 %
Type d'alternateur	Allumage par magnéto
Moteur	FIRMAN
Type de moteur	Monocylindre, 4 temps à soupapes en tête refroidi par air
Cylindrée	80 cm3
Arrêt en cas de faible niveau d'huile	OUI
Système d'allumage	Type d'allumage sans rupture, magnéto à volant d'inertie
Système de démarrage	À recul
Carburant	Essence automobile sans plomb
Capacité du réservoir	0,9 gallon
Capacité d'huile lubrifiante	12,9 oz (0,38 L)
Type de carburateur	À flotteur
Filtre à air	Type polyuréthane
Rotation de l'arbre de prise de force	Antihoraire (face à l'arbre de prise de force)
Type d'huile	Voir la section « Ajout d'huile moteur »
Système de mise à la terre	Neutre flottant

*Groupe électrogène certifié à la norme CSA (Canadian Standards Association) C22.2 n°100-14, Moteurs et groupes électrogènes.

MESSAGE IMPORTANT À PROPOS DE LA TEMPÉRATURE

Votre produit Firman Power Equipment est conçu et évalué pour un fonctionnement continu à des températures ambiantes allant jusqu'à 40 °C (104 °F). Lorsque votre produit est requis, il peut être utilisé à des températures allant de -15 °C (5 °F) à 50 °C (122 °F) pendant de courtes périodes. Si le produit est exposé à des températures en dehors de cette plage pendant l'entreposage, il doit être ramené dans cette plage avant d'être utilisé. En tout temps, le produit doit être utilisé à l'extérieur, dans un endroit bien ventilé et à l'écart des portes, fenêtres et autres ouvertures.

- En cas de fonctionnement à une température supérieure à 25 °C (77 °F), il peut y avoir une diminution de la puissance.
- La puissance et le courant maximum sont soumis et limités par des facteurs tels que la teneur en BTU du combustible, la température ambiante, l'altitude, l'état du moteur, etc. La puissance maximale diminue d'environ 3,5 % par 1 000 pieds au-dessus du niveau de la mer; et diminuera également d'environ 1 % par tranche de 10 °F (6 °C) au-dessus de 60 °F (16 °C) de température ambiante.

Ajout d'huile moteur

AVIS :

NE PAS tenter de démarrer le moteur avant qu'il n'ait été correctement rempli avec le type et la quantité d'huile recommandés. Tout dommage à la génératrice résultant du non-respect de ces instructions annule votre garantie.

REMARQUE :

Le type d'huile recommandé est l'huile automobile 10W-30. Cependant, les températures extérieures détermineront la viscosité de l'huile adaptée à l'espace du moteur. Utiliser le tableau pour sélectionner la meilleure plage de température extérieure prévue.

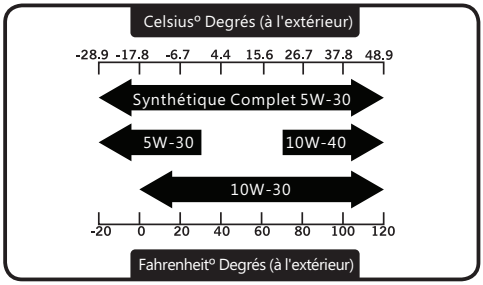

1. Placer la génératrice sur une surface plane et horizontale.
2. Desserrer la vis du couvercle et retirer le couvercle d'entretien.
3. Retirer le bouchon de remplissage d'huile/la jauge.
4. À l'aide de l'entonnoir à huile, verser lentement le contenu de la bouteille d'huile fournie dans l'orifice de remplissage d'huile jusqu'au repère « H » de la jauge. Ne pas trop remplir. Un remplissage excessif d'huile pourrait empêcher le moteur de démarrer ou provoquer un démarrage difficile.

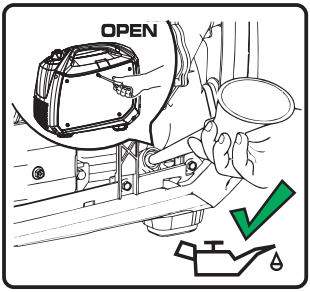

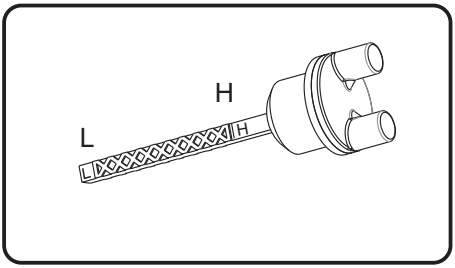

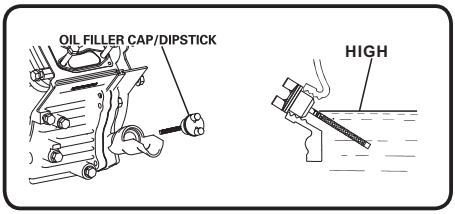

5 Replacer le bouchon de remplissage d'huile/ la jauge et serrer à fond.
6 Réinstaller le couvercle d'entretien et serrer les vis.
7. Le niveau d'huile doit être vérifié avant chaque utilisation ou au moins à toutes les.
8 heures de fonctionnement. Maintenir le niveau d'huile. Le moteur est équipé d'un dispositif d'arrêt en cas de faible niveau d'huile et s'arrête lorsque le niveau d'huile dans le carter tombe en dessous du seuil.

REMARQUE :

Nous considérons que les 5 premières heures de fonctionnement sont la période de rodage de l'appareil. Pendant la période de rodage, rester à 50 % ou moins de la puissance nominale en watts et faire varier la charge de temps en temps pour permettre aux enroulements du stator de chauffer et de refroidir. L'ajustement de la charge fait également varier le régime moteur et aide à caler les segments de piston.

Arrêt en cas de faible niveau d'huile

L'appareil est équipé d'un système d'arrêt en cas de faible niveau d'huile. Si le niveau d'huile devient inférieur au niveau requis, le capteur activera un dispositif d'avertissement ou arrêtera le moteur. Si la génératrice s'arrête et que le niveau d'huile est conforme aux spécifications, vérifier si la génératrice est placée à un angle qui oblige l'huile à se déplacer. Placer sur une surface plane pour corriger cela. Si le moteur ne démarre pas, le niveau d'huile peut ne pas être suffisant pour désactiver l'interrupteur de faible niveau d'huile. S'assurer que le carter est complètement rempli d'huile.

Ajout de carburant

Le carburant doit répondre aux exigences suivantes :

- De l'essence propre, fraîche et sans plomb.
- Utiliser de l'essence ordinaire sans plomb avec le moteur de la génératrice contenant un indice d'octane minimum de 87/87 (91 RON). Pour l'utilisation en haute altitude, voir « Fonctionnement en haute altitude ».
- Ne pas utiliser d'essence contenant plus de 10 % d'alcool, comme le E85 ou l'éthanol.

REMARQUE : Éviter d'endommager la génératrice. Le non-respect du manuel d'utilisation pour les recommandations en matière de carburant annule la garantie.

- NE PAS utiliser d'essence non approuvée telle que le E85.
- NE PAS mélanger l'huile à l'essence.
- NE PAS modifier le moteur pour qu'il fonctionne avec des carburants de substitution.

⚠ AVERTISSEMENT

Le carburant et ses vapeurs sont extrêmement inflammables et explosifs, ce qui peut provoquer des brûlures, un incendie ou une explosion entraînant la mort ou des blessures graves.

LORS DE L'AJOUT DE CARBURANT

- Remplir le réservoir de carburant à l'extérieur. NE PAS trop remplir le réservoir. Prévoir de l'espace pour l'expansion du carburant. Si le réservoir est trop plein, le carburant peut déborder sur un moteur chaud et provoquer un incendie ou une explosion. Essuyer immédiatement tout carburant renversé.
- En cas de déversement de carburant, attendre qu'il s'évapore avant de démarrer le moteur.
- Tenir le carburant à l'écart des étincelles, des flammes nues, des veilleuses, de la chaleur et des autres sources d'inflammation.
- Vérifier fréquemment les conduites de carburant, le réservoir, le bouchon et les raccords pour détecter les fissures ou les fuites. Remplacer au besoin.

NE PAS allumer de cigarette et ne pas fumer au moment de remplir le réservoir de carburant.

1. Nettoyer la zone autour du bouchon de remplissage de carburant, retirer le bouchon.
2. Ajouter lentement du carburant sans plomb dans le réservoir. Faire attention à ne pas remplir au-dessus de l'indicateur rouge du niveau de carburant. Cela permet de laisser l'espace adéquat pour l'expansion du carburant.
3. Installer le bouchon du réservoir et laisser le carburant s'évaporer avant de démarrer le moteur ou essuyer l'essence renversée.

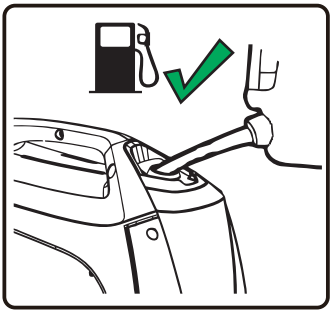

⚠ CAUTION

- Ajouter lentement de l'essence sans plomb dans le réservoir.
- Ne pas trop remplir le réservoir.
- Ne pas remplir au-dessus de l'indicateur rouge.

Mise à la terre

Le neutre de la génératrice est flottant, ce qui signifie que l'enroulement du stator de c.a. est isolé de l'attache de mise à la terre et des broches de terre de la prise de c.a. Sur une génératrice à neutre flottant, les broches de terre de la prise de courant alternatif ne sont pas fonctionnelles. Les dispositifs électriques, comme le disjoncteur différentiel de fuite à la terre (DDFT), qui nécessitent une broche de terre de prise c.a. en état de marche ne fonctionnent pas.

⚠ AVERTISSEMENT

La tension de la génératrice peut provoquer une décharge électrique ou une brûlure entraînant la mort ou des blessures graves.

- NE PAS toucher les fils nus ou les prises.
- NE PAS utiliser une génératrice dont les cordons électriques sont usés, effilochés, dénudés ou autrement endommagés.
- NE PAS faire fonctionner la génératrice sous la pluie ou par temps humide.
- NE PAS manipuler la génératrice ou les cordons électriques en étant debout dans l'eau, pieds nus, ou lorsque les mains ou les pieds sont mouillés.
- NE PAS permettre à des personnes non qualifiées ou à des enfants de faire fonctionner ou d'entretenir la génératrice.

FONCTIONNEMENT

Emplacement de la génératrice

⚠ AVERTISSEMENT

Lire chaque avertissement afin de prévenir tout risque d'incendie.

- Tenir la zone à l'écart des matières inflammables ou d'autres matières dangereuses.
- Choisir un endroit sec, bien ventilé et protégé des intempéries.
- Veiller à ce que le tuyau d'échappement ne contienne pas d'objets étrangers.
- Tenir la génératrice éloignée des flammes nues.
- Maintenir la génératrice sur une surface stable et plane.

⚠ MISE EN GARDE

Le basculement peut provoquer des déversements de carburant.

- Ne pas obstruer les orifices d'aération de la génératrice avec du papier ou un autre matériau.

⚠ DANGER

Utiliser une génératrice à l'intérieur PEUT VOUS TUER EN QUELQUES MINUTES. Les gaz d'échappement contiennent du monoxyde de carbone.
C'est un poison qu'il est impossible de voir ou sentir.

NE JAMAIS utilisez dans une maison ou garage, MEME SI les portes et les fenêtres sont ouvertes.

JUSTE utilisez EN DEHORS et loin de fenêtres, portes et évents.

⚠ DANGER

DANGER DE GAZ TOXIQUES.

Les gaz d'échappement des moteurs contiennent du monoxyde de carbone, un gaz toxique qui peut vous tuer en quelques minutes. Il est impossible de LE SENTIR, LE VOIR OU LE GOÛTER. Même sans sentir les gaz d'échappement, il est tout de même possible d'être exposé au monoxyde de carbone.

- Faire fonctionner ce produit UNIQUEMENT à l'extérieur, loin des fenêtres, des portes et des bouches d'aération, afin de réduire le risque que le monoxyde de carbone s'accumule et soit potentiellement attiré vers les espaces occupés.
- Installer des détecteurs de monoxyde de carbone à piles ou des détecteurs de monoxyde de carbone enfichables avec batterie de secours conformément aux instructions du fabricant. Les détecteurs de fumée ne peuvent pas détecter le monoxyde de carbone.
- NE PAS faire fonctionner ce produit dans les maisons, les garages, les sous-sols, les vides sanitaires, les hangars ou les autres espaces partiellement fermés, même en utilisant des ventilateurs ou en ouvrant les portes et les fenêtres pour la ventilation. Le monoxyde de carbone peut s'accumuler rapidement dans ces espaces et peut persister pendant des heures, même après l'arrêt de ce produit.
- TOUJOURS placer ce produit dans le sens du vent et diriger l'échappement du moteur loin des espaces occupés. En cas de malaise, d'étourdissement ou de faiblesse pendant l'utilisation de ce produit, l'arrêter et se rendre IMMÉDIATEMENT à l'air frais. Consulter un médecin. Il peut s'agir d'une intoxication au monoxyde de carbone.

Protection contre la surtension

AVIS :

Les fluctuations de tension peuvent nuire au bon fonctionnement des équipements électroniques sensibles.

Les appareils électroniques, y compris les ordinateurs et de nombreux appareils programmables, utilisent des composants conçus pour fonctionner dans une plage de tension étroite et peuvent être affectés par des fluctuations de tension momentanées. Bien qu'il n'y ait aucun moyen d'empêcher les fluctuations de tension, il est possible de prendre des mesures pour protéger les équipements électroniques sensibles. Installer des parasurtenseurs enfichables UL1449, répertoriés par la CSA, sur les prises alimentant vos équipements sensibles. Les parasurtenseurs sont offerts en version à sortie unique ou à sorties multiples. Ils sont conçus pour protéger contre pratiquement toutes les fluctuations de tension de courte durée.

Démarrage de la Génératrice

1. Avant de mettre la génératrice en marche, vérifier si des pièces sont desserrées ou manquantes et si des dommages ont pu se produire pendant le transport.

2. Vérifier le niveau d'huile et de carburant.

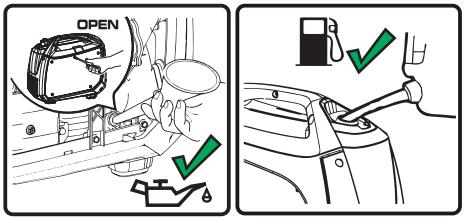

3. Débrancher toutes les charges électriques de la génératrice. Ne jamais démarrer ou arrêter la génératrice avec des appareils électriques branchés ou allumés.

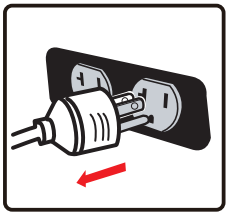

4. Tourner le levier d'aération du bouchon du réservoir en position « **ON** » (**I**).

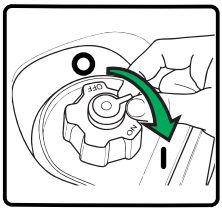

5. Tourner le robinet de carburant en position « **ON** » (**I**).

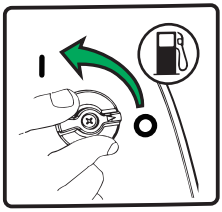

6. Tirer le levier d'étranglement en position « **START** ».

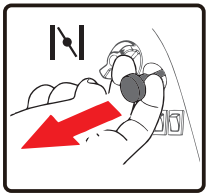

7. Mettre l'interrupteur du moteur en position « **ON** » (**I**).

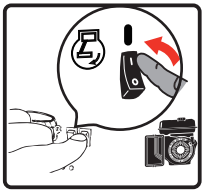

8. Tirer lentement sur la corde du démarreur jusqu'à ressentir une résistance, puis tirer rapidement.

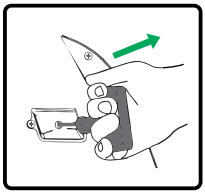

9. Ne pas trop étrangler. Dès que le moteur démarre et se réchauffe, pousser le levier d'étranglement en position « **RUN** ».

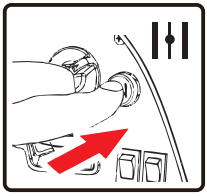

10. Laisser la génératrice fonctionner à vide pendant quelques minutes à chaque démarrage initial pour permettre au moteur et à la génératrice de se stabiliser.

⚠ AVERTISSEMENT

Le rebond de la corde du démarreur (rétraction rapide) tire la main et le bras vers le moteur plus vite qu'il est possible de la lâcher, ce qui peut causer des fractures, des contusions ou des entorses entraînant des blessures graves.

Au démarrage du moteur, tirer lentement sur la corde jusqu'à ce qu'à ressentir une résistance, puis tirer rapidement pour éviter le rebond.

REMARQUE :

Maintenir le levier d'étranglement en position « START » pour une seule traction du lanceur à rappel. Après la première traction, placer le levier d'étranglement en position « RUN » pour les 3 tractions suivantes du lanceur à rappel. Trop d'étranglement entraîne l'encrassement de la bougie d'allumage et le noyage du moteur par manque d'air. Cela empêchera le moteur de démarrer.

Si le moteur démarre après 3 tractions, mais ne fonctionne pas, ou si l'appareil s'arrête en cours de fonctionnement, s'assurer que l'appareil se trouve sur une surface plane et vérifier le niveau d'huile dans le carter. Cet appareil peut être équipé d'un dispositif de protection contre les faibles niveaux d'huile. Si c'est le cas, l'huile doit être à un niveau approprié pour que le moteur puisse démarrer.

Branchement de charges électriques

Cet appareil a été prétesté et ajusté pour fonctionner à plein rendement. Avant de démarrer la génératrice, débrancher toute charge. N'appliquer la charge qu'une fois que la génératrice est en marche. La tension est régulée par le régime du moteur réglé en usine pour un rendement correct. Le réajustement annulera la garantie.

AVIS :

En appliquant une charge, ne pas dépasser la puissance maximale de la génératrice en utilisant une ou plusieurs prises. De plus, ne pas dépasser l'intensité d'une prise de courant.

Ne pas appliquer de charge électrique importante pendant la période de rodage (les cinq premières heures de fonctionnement).

1.Laisser le moteur se stabiliser et se réchauffer pendant quelques minutes après le démarrage.

2.S'assurer que le disjoncteur du panneau de commande est en position « ON ».

3.Brancher et allumer les charges électriques souhaitées monophasées de 120 volts c.a. et 60 Hz. Il est préférable de brancher d'abord la charge la plus importante.

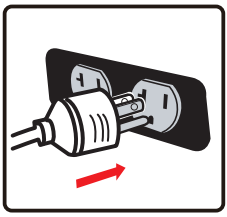

Interrupteur d'économie

L'interrupteur d'économie peut être activé afin de réduire la consommation de carburant et le bruit lors du fonctionnement de l'appareil pendant les périodes de production électrique réduite, permettant au moteur de tourner au ralenti pendant les périodes de non-utilisation. Le régime du moteur revient à la normale lorsqu'une charge électrique est branchée. Lorsque l'interrupteur d'économie est désactivé, le moteur tourne en permanence à la vitesse normale.

AVIS :

Pour les périodes de forte charge électrique ou de fluctuations momentanées, l'interrupteur d'économie doit être éteint.

Arrêt du moteur

1. Éteindre et retirer toutes les charges électriques. Ne jamais démarrer ou arrêter la génératrice avec des appareils électriques branchés ou allumés.

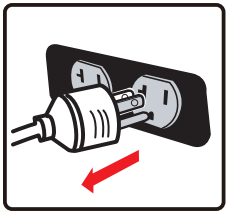

Laisser la génératrice fonctionner à vide pendant deux minutes pour stabiliser la température interne du moteur et de la génératrice.

2. Mettre l'interrupteur du moteur en position « **OFF** » (**O**).

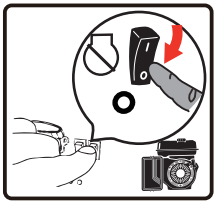

Ne pas quitter la génératrice avant qu'elle ne soit complètement arrêtée.

3. Tourner le robinet de carburant en position « **OFF** » (**O**).

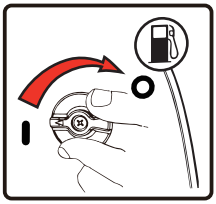

4. Tourner le levier d'aération du bouchon du réservoir en position « **OFF** » (**O**).

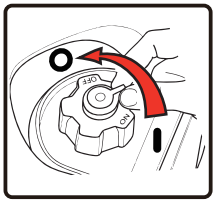

Si un couvercle est utilisé, ne pas l'installer avant que l'appareil n'ait refroidi.

⚠ AVERTISSEMENT

Le carburant et ses vapeurs sont extrêmement inflammables et explosifs, ce qui peut provoquer des brûlures, un incendie ou une explosion entraînant la mort ou des blessures graves. NE PAS arrêter le moteur en mettant la commande d'étrangleur en position « **START** ».

Important : Toujours veiller à ce que le robinet de carburant et l'interrupteur du moteur soient en position « OFF » lorsque le moteur n'est pas utilisé.

REMARQUE :

Si le moteur n'est pas utilisé pendant une période

de deux semaines ou plus, consulter la section « Entreposage » pour connaître les conditions d'entreposage du moteur et du carburant.

Arrêt en cas de faible niveau d'huile

Si l'huile moteur tombe en dessous d'un niveau prédéfini, un interrupteur arrête le moteur. Vérifier le niveau d'huile à l'aide de la jauge.
Si le niveau d'huile se situe entre les repères LOW et HIGH de la jauge :

1. NE PAS essayer de redémarrer le moteur.
2. Communiquer avec un fournisseur de services autorisé FIRMAN.
3. NE PAS faire fonctionner le moteur tant que le niveau d'huile n'est pas corrigé.
4. Redémarrez le moteur.

Si le niveau d'huile est inférieur à la marque LOW de la jauge :
1. Ajouter de l'huile pour amener le niveau à la marque HIGH.
2.Redémarrer le moteur et si le moteur s'arrête à nouveau, il peut encore y avoir un problème de faible niveau d'huile. NE PAS essayer de redémarrer le moteur.
3. Communiquer avec un fournisseur de services autorisé FIRMAN.
4.NE PAS faire fonctionner le moteur tant que le niveau d'huile n'est pas corrigé.

Ne pas surcharger la génératrice

La surcharge d'une génératrice au-delà de sa capacité nominale en watts peut entraîner des dommages à la génératrice et aux appareils électriques branchés. Pour prolonger la durée de vie de votre génératrice et des appareils qui y sont branchés, suivre les étapes suivantes pour ajouter une charge électrique :
1.Démarrer la génératrice sans charge électrique.
2.Laisser tourner le moteur pendant plusieurs minutes pour qu'il se stabilise.
3.Brancher et allumer le premier appareil. Il est préférable de brancher d'abord l'appareil avec la charge la plus importante.
4. Laisser le moteur se stabiliser.
5 Brancher et allumer le prochain appareil.
6 Laisser le moteur se stabiliser.
7. Répéter les étapes 5 et 6 pour chaque appareil supplémentaire.

Fonctionnement en surcharge

Le voyant de surcharge s'allume lorsque la charge dépasse 1 764 W (environ). Si la charge dépasse 1 860 W (environ), la lumière clignote et coupe l'alimentation des prises en 30 secondes.

Comment corriger le problème

1.Débrancher tout appareil électronique, puis arrêter le moteur.
2.Réduire la puissance totale des appareils électroniques branchés jusqu'à ce qu'elle soit comprise dans la puissance nominale de la génératrice.
3.Inspecter l'entrée d'air et le panneau de commande pour détecter tout blocage. Retirer le blocage s'il est trouvé.
4.Redémarrer le moteur.

Fonctionnement en parallèle

Deux génératrices FIRMAN modèle W01682 peuvent être utilisées en parallèle pour porter la puissance électrique totale disponible à 3 100 watts. Une trousse de fonctionnement en parallèle FIRMAN (équipement en option) est nécessaire pour le fonctionnement en parallèle. Pour connaître la disponibilité des trousses, téléphoner au service à la clientèle au 1 844 347-6261 ou visiter le www.firmangenerators.com.

ENTRETIEN ET ENTREPOSAGE

Calendrier d'entretien

ARTICLE	REMARQUES	Quotidien (avant usage)	Premières 25 heures	Toutes les 50 heures	Toutes les 100 heures	Toutes les 250 heures
Bougie d'allumage	Vérifier l'état. Ajuster l'écartement et nettoyer. Remplacer au besoin.				√	
Huile moteur	Vérifier le niveau d'huile.	√				
	Remplacer.		√		√	
Filtre à air	Nettoyer, remplacer au besoin.			√		
Filtre à carburant	Nettoyer le filtre à carburant et la crépine du réservoir. Remplacer au besoin.				√	
Conduite de carburant	Vérifier si le tuyau de carburant est fissuré ou s'il présente d'autres dommages. Remplacer au besoin.	√				
Système d'échappement	Vérifier la présence de fuites. Resserrer ou remplacer le joint d'étanchéité si nécessaire.	√				
	Vérifier le pare-étincelles. Nettoyer/remplacer au besoin.				√	
Moteur	Vérifier et ajuster le jeu des soupapes.*					√
	Nettoyer la chambre de combustion.*					√
Raccords/ attaches	Vérifier. Remplacer au besoin.				√	

* À effectuer par un propriétaire bien informé/expérimenté ou par un centre de services autorisé.

Recommandations générales

Un entretien régulier permettra d'améliorer le rendement et de prolonger la durée de vie de la génératrice. Un concessionnaire agréé doit faire l'entretien.
La garantie de la génératrice ne couvre pas les articles qui ont été soumis à des abus ou à des négligences de la part de l'opérateur. Pour bénéficier pleinement de la garantie, l'opérateur doit entretenir la génératrice conformément aux instructions de ce manuel.
Certains ajustements devront être effectués périodiquement pour entretenir correctement votre génératrice.
Tous les entretiens et ajustements doivent être effectués au moins une fois par saison. Respecter les exigences du calendrier d'entretien ci-dessus.

AVIS – Une fois par an, il faut nettoyer ou remplacer la bougie d'allumage et remplacer le filtre à air. Une nouvelle bougie et un filtre à air propre assurent un bon mélange air-carburant et aident votre moteur à mieux fonctionner et à durer plus longtemps.

Entretien du moteur

Pour éviter les démarrages accidentels, retirer et mettre à la terre le fil de bougie avant d'effectuer toute opération d'entretien.

Changement d'huile moteur

Changer l'huile moteur toutes les 100 heures. (pour un nouveau moteur, changer l'huile après 25 heures)

Si la génératrice est utilisée dans des conditions extrêmement sales ou poussiéreuses, ou par temps extrêmement chaud, changer l'huile plus souvent.

⚠ MISE EN GARDE

Éviter le contact prolongé ou répété de la peau avec l'huile moteur usagée.

- Il a été démontré que l'huile moteur usée provoque le cancer de la peau chez certains animaux de laboratoire.
- Laver soigneusement les zones exposées avec de l'eau et du savon.

(a) Desserrer les vis du couvercle et retirer le couvercle d'entretien.
(b) Retirer le bouchon de remplissage d'huile/la jauge.
(c) Incliner la génératrice sur le côté et laisser l'huile se vider complètement.
(d) Remplir le moteur avec de l'huile jusqu'à ce qu'il atteigne le niveau HIGH (H) sur le bouchon de remplissage d'huile. NE PAS TROP REMPLIR.
(e) Réinstaller le couvercle d'entretien et serrer les vis du couvercle.
(f) Éliminer l'huile usée dans une installation de gestion des déchets agréée.

REMARQUE :

Utiliser un récipient approuvé pour récupérer et recycler l'huile usée.

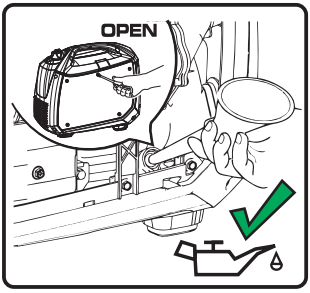

- Utiliser une huile lubrifiante fraîche et de haute qualité dans la quantité spécifiée.
  Si une huile contaminée ou détériorée est utilisée ou si la quantité d'huile moteur n'est pas suffisante, le moteur sera endommagé et sa durée de vie sera considérablement réduite.

Entretien du filtre à air

Il est très important de maintenir un filtre à air en bon état. La saleté induite par des éléments mal installés, mal entretenus ou inadaptés endommage et use les moteurs. Toujours garder l'élément propre.

(a) Retirer le couvercle d'entretien et repérer le couvercle en plastique du filtre à air.

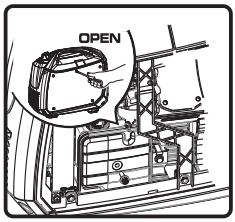

(b) Enlever l'élément en mousse.

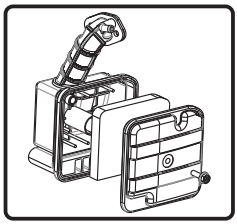

(c) Après avoir mouillé l'élément avec de l'huile moteur propre, le serrer à la main.

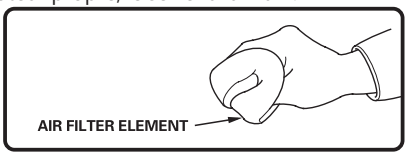

(d) Mettre l'élément dans le boîtier et l'installer de manière sûre.
(e)Replacer le couvercle du filtre à air.
(f) Réinstaller le couvercle d'entretien et bien serrer les vis du couvercle.

Entretien de la bougie d'allumage

Changer la bougie d'allumage aidera votre moteur à démarrer plus facilement et à mieux fonctionner.
(a) Retirer le couvercle de la bougie d'allumage.

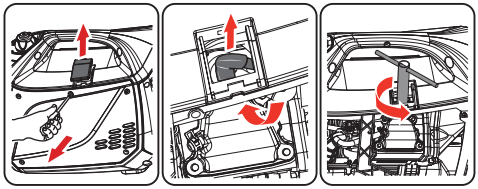

(b) Débrancher le fil de bougie de la bougie d'allumage.
(c) Retirer la bougie d'allumage à l'aide de la clé fournie.
(d) Inspecter la bougie d'allumage pour voir si elle est endommagée et la nettoyer avec une brosse métallique avant de la réinstaller.
(e) Régler l'écartement des électrodes à 0,7 à 0,8 mm (0,028 po à 0,031 po).
(f) Placer la bougie d'allumage en position et la fileter à la main pour éviter le filetage croisé.
(g) Serrer la bougie avec la clé fournie et remettre le bouchon sur la bougie.

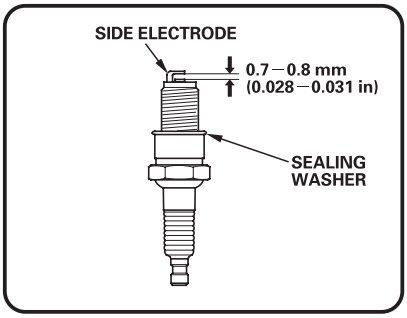

Bougie: NGK BPR6HS
Champion RL87YC
Torch E6RTC ou équivalent

Entretien du jeu de soupapes

- Admission : 0,08 à 0,12 mm (0,003 à 0,005 po)
- Échappement : 0,08 à 0,12 mm (0,003 à 0,005 po)

À effectuer par un propriétaire bien informé/ expérimenté ou par un centre de services autorisé.

Inspection du silencieux et du pare-étincelles

Inspecter le silencieux pour détecter des fissures, de la corrosion ou d'autres dommages. Retirer le pare-étincelles, s'il y a lieu, et vérifier qu'il n'est pas endommagé ou bloqué par le carbone. Si des pièces de rechange sont nécessaires, veiller à n'utiliser que des pièces de rechange d'origine.

⚠ AVERTISSEMENT

La chaleur/les gaz d'échappement pourrait enflammer les combustibles et les structures ou endommager le réservoir de carburant, provoquant un incendie, ce qui entraînerait la mort ou des blessures graves. Le contact avec la zone du silencieux peut causer des brûlures et des blessures graves.

- **NE PAS** toucher aux pièces chaudes et ÉVITER les gaz d'échappement chauds.
- Laisser l'équipement refroidir avant de le toucher.
- Garder au moins 5 pieds (1,5 m) de dégagement de tous les côtés de la génératrice, y compris au-dessus.
- Les pièces de rechange doivent être identiques et installées dans la même position que les pièces d'origine.

Nettoyage ou remplacement du pare-étincelles

Selon le type de carburant utilisé, le type et la quantité de lubrifiant utilisé ou vos conditions de fonctionnement, la pièce d'échappement et le silencieux peuvent se boucher avec des dépôts de carbone. En cas de perte de puissance, il peut être nécessaire de retirer ces dépôts pour rétablir la performance.

1.Laisser le moteur refroidir complètement avant de procéder à l'entretien du pare-étincelles.
2.Enlever 5 vis pour retirer l'ensemble du couvercle du silencieux.
3.Desserrer la pince du pare-étincelles, retirer le couvercle du pare-étincelles et, à l'aide d'un tournevis fin, retirer le pare-étincelles.
4.Enlever soigneusement les dépôts de carbone du pare-étincelles avec une brosse métallique.

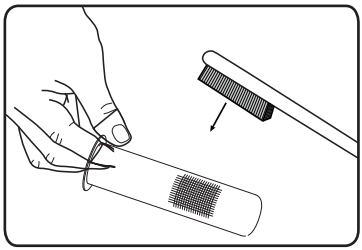

5.Remplacer le pare-étincelles s'il est endommagé.
6.Positionner le pare-étincelles dans le silencieux et le fixer avec les vis.

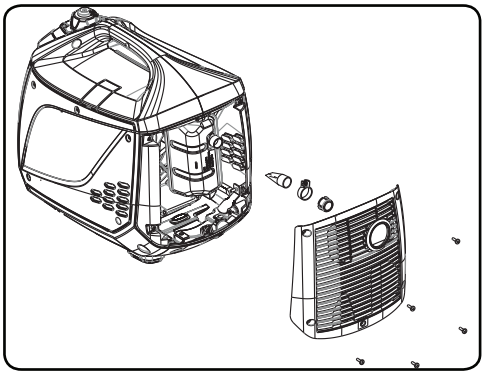

AVIS :
Si le pare-étincelles n'est pas nettoyé, le rendement du moteur s'en trouvera diminué.

Entretien de la génératrice

Veiller à ce que la génératrice soit maintenue propre et entreposée correctement. Ne faire fonctionner l'appareil que sur une surface plane et horizontale, dans un environnement propre et sec. NE PAS exposer l'appareil à des conditions extrêmes, à une poussière, une saleté, une humidité ou des vapeurs corrosives excessives.

AVIS:
NE PAS utiliser de boyau d'arrosage pour nettoyer la génératrice. L'eau peut entrer dans la génératrice par les fentes de refroidissement et endommager les enroulements de la génératrice.
Utiliser un chiffon humide pour nettoyer les surfaces extérieures de la génératrice.
Utiliser une brosse à poils doux pour éliminer la saleté et l'huile. Utiliser un compresseur d'air (25 PSI) pour éliminer la saleté et les débris de la génératrice.
Inspecter toutes les bouches d'aération et les fentes de refroidissement pour s'assurer qu'elles sont propres et dégagées.

Entretien et entreposage

Entretien peu fréquent

Si l'appareil n'est pas utilisé fréquemment, il peut en résulter des difficultés de démarrage. Pour éliminer les démarrages difficiles, suivre ces instructions :

1.Faire fonctionner la génératrice au moins 30 minutes par mois.

2.Faire fonctionner la génératrice, puis fermer le robinet d'arrêt carburant et laisser l'appareil fonctionner jusqu'à ce que le moteur s'arrête.

3.Placer l'interrupteur du moteur en position « **OFF** ».

Entreposage à long terme

Il est important d'empêcher la formation de dépôts de gomme dans les pièces essentielles du système de carburant, comme le carburateur, les tuyaux de carburant ou le réservoir pendant l'entreposage. De plus, l'expérience montre que les carburants mélangés à de l'alcool (appelés essence-alcool, éthanol ou méthanol) peuvent attirer l'humidité, ce qui entraîne la séparation et la formation d'acides pendant l'entreposage. Le gaz acide peut endommager le système d'alimentation en carburant d'un moteur pendant son entreposage. Lorsque le groupe électrogène ne fonctionne pas ou est entreposé pendant plus d'un mois, suivre ces instructions pour éviter les problèmes de moteur :

1 – AJOUTER au réservoir un STABILISATEUR DE CARBURANT commercialement bien formulé, s'il n'est pas déjà ajouté.

2 – Faire fonctionner le moteur pendant 5 à 10 minutes pour faire circuler le carburant traité dans les conduites de carburant et le carburateur avant de l'arrêter.

3 – Une fois le moteur refroidi, retirer toute l'essence du réservoir. Utiliser un siphon à vide non conducteur disponible sur le marché.

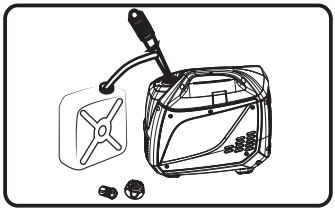

⚠ AVERTISSEMENT

Drainer le carburant dans un récipient approuvé à l'extérieur, loin de flammes nues. S'assurer que le moteur est froid.
Ne pas fumer.

4 – PANNE D'ALIMENTATION CARBURANT : Démarrer et faire fonctionner la génératrice jusqu'à ce qu'elle arrête par manque de carburant. Cela permettra d'assécher tout le carburant restant dans le réservoir, les conduites de carburant et le carburateur.

5 – Laisser l'appareil refroidir complètement avant de le nettoyer et de le ranger.

6 – Changer l'huile avec une huile de qualité recommandée.

7 – Retirer la bougie et verser environ une cuillère à thé d'huile moteur par l'orifice de la bougie, tirer plusieurs fois sur le lanceur à rappel afin de répartir l'huile pour lubrifier le cylindre. Remettre la bougie d'allumage en place. Tirer lentement sur la corde du démarreur jusqu'à ressentir une résistance. Cela permet de fermer les soupapes afin que l'humidité ne puisse pas pénétrer dans le cylindre du moteur. Relâcher doucement le lanceur à recul.

8 – Maintenir l'interrupteur du moteur et le robinet de carburant à la position « OFF ».

9 – Couvrir l'appareil et le ranger dans un endroit propre et sec, à l'abri de la lumière directe du soleil. NE JAMAIS UTILISER D'EAU POUR NETTOYER LA GÉNÉRATRICE.

REMARQUE :

- Nous recommandons de toujours utiliser un stabilisateur de carburant. Un STABILISATEUR DE CARBURANT minimisera la formation de dépôts de gomme de carburant pendant l'entreposage. Il peut être ajouté à l'essence dans le réservoir de carburant, ou dans l'essence dans un contenant d'entreposage.
- S'il n'est pas pratique de vider le réservoir de carburant et si l'appareil doit être entreposé pendant un certain temps, utiliser un STABILISATEUR DE CARBURANT disponible sur le marché, ajouté à l'essence pour en augmenter la durée de vie. Faire fonctionner l'appareil pendant 5 à 10 minutes, fermer le robinet de carburant et laisser tourner jusqu'à ce que le moteur s'arrête par manque de carburant (PANNE D'ALIMENTATION CARBURANT).
- Les dommages ou les dangers causés par l'utilisation d'un carburant inapproprié, d'un carburant mal entreposé ou de stabilisateurs mal formulés ne sont pas couverts par la garantie du fabricant.
- Ne pas conserver l'essence d'une saison pour une autre saison.

DÉPANNAGE

Problème	Cause	Mesure corrective
Le moteur tourne, mais aucun courant alternatif ne sort.	1.Disjoncteur ouvert. 2.Génératrice défaillante. 3.Mauvaise connexion ou cordon défectueux. 4.Défaut de l'appareil branché.	1.Réinitialiser le disjoncteur. 2.Communiquer avec un centre de services autorisé. 3.Vérifier et réparer. 4.Brancher un autre appareil en bon état.
Le moteur fonctionne bien à vide, mais « bogue » lorsque des charges sont branchées.	1.Court-circuit dans une charge branchée. 2.Régime moteur trop lent. 3.Génératrice surchargée. 4.Court-circuit de la génératrice. 5.Filtre à carburant bouché ou encrassé.	1.Débrancher la charge électrique court-circuitée. 2.Communiquer avec un centre de services autorisé. 3.Voir la section Ne pas surcharger la génératrice. 4.Communiquer avec un centre de services autorisé. 5.Nettoyer ou remplacer le filtre à carburant.
Le moteur ne démarre pas; il démarre et tourne difficilement ou s'arrête en plein fonctionnement.	1.Interrupteur du moteur réglé à la position OFF (O). 2.Levier d'arrêt de carburant en position OFF (O). 3.Faible niveau d'huile. 4.Filtre à air encrassé. 5.Panne d'essence. 6.Essence éventée. 7.Fil de bougie pas connecté à la bougie d'allumage. 8.Bougie d'allumage défectueuse. 9.Eau dans le carburant. 10.Moteur noyé. 11.Mélange de carburant excessivement riche. 12.Soupape d'admission bloquée en position ouverte ou fermée. 13.Perte de compression du moteur. 14.Filtre à carburant bouché ou encrassé.	1.Mettre l'interrupteur du moteur en position ON (I). 2.Mettre le levier d'arrêt de carburant en position ON (I). 3.Remplir le carter jusqu'au niveau approprié ou placer la génératrice sur une surface plane. 4.Nettoyer ou remplacer le filtre à air. 5.Remplir le réservoir de carburant. 6.Vider le réservoir de carburant et le carburateur; remplir avec du carburant frais. 7.Connecter le fil à la bougie d'allumage. 8.Remplacer la bougie d'allumage. 9.Vider le réservoir d'essence et le carburateur; remplir avec du carburant frais. 10.Attendre 5 minutes et relancer le moteur. 11.Communiquer avec un centre de services autorisé. 12.Communiquer avec un centre de services autorisé. 13.Communiquer avec un centre de services autorisé. 14.Nettoyer ou remplacer le filtre à carburant.
Le moteur manque de puissance.	1.Charge trop élevée. 2.Filtre à air encrassé. 3.Filtre à carburant bouché ou encrassé. 4.Pare-étincelles bouché.	1.Ne pas surcharger la génératrice. 2.Remplacer le filtre à air. 3.Nettoyer ou remplacer le filtre à carburant. 4.Nettoyer ou remplacer le pare-étincelles.
Le moteur « oscille » ou faiblit.	1.Carburateur rempli d'un mélange trop riche ou trop pauvre. 2.Filtre à carburant bouché ou encrassé.	1.Communiquer avec un centre de services autorisé. 2.Nettoyer ou remplacer le filtre à carburant.
Le moteur s'éteint lorsqu'il tourne.	1.Panne d'essence. 2.Filtre à air encrassé. 3.Faible niveau d'huile.	1.Remplir le réservoir de carburant. 2.Nettoyer ou remplacer le filtre à air. 3.Remplir le carter jusqu'au niveau approprié ou placer la génératrice sur une surface plane.

DIAGRAMME DES PIÈCES ET LISTE DE PIÈCES

W01682 – Diagramme des pièces

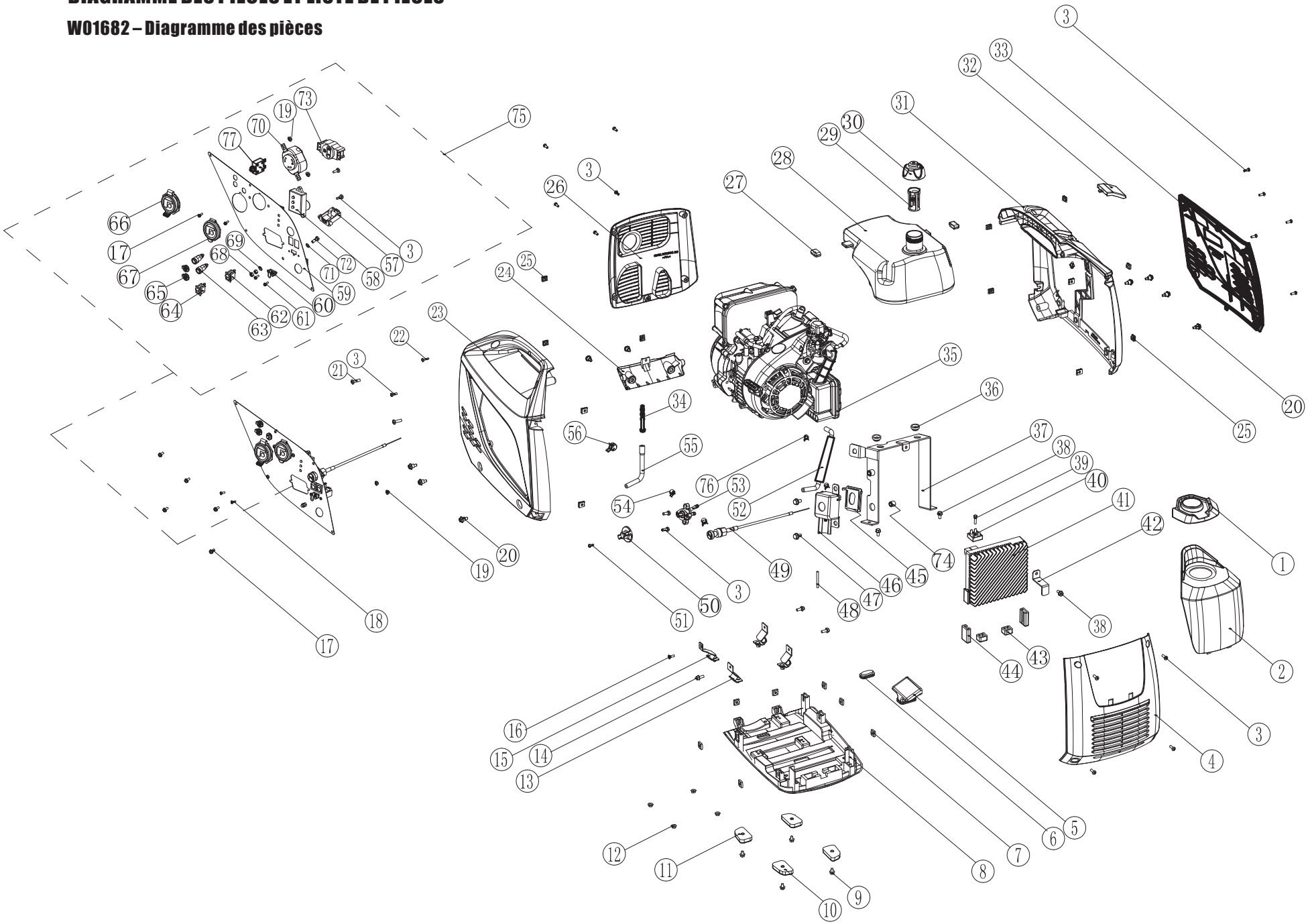

Diagramme des pièces du moteur de 80 cm³

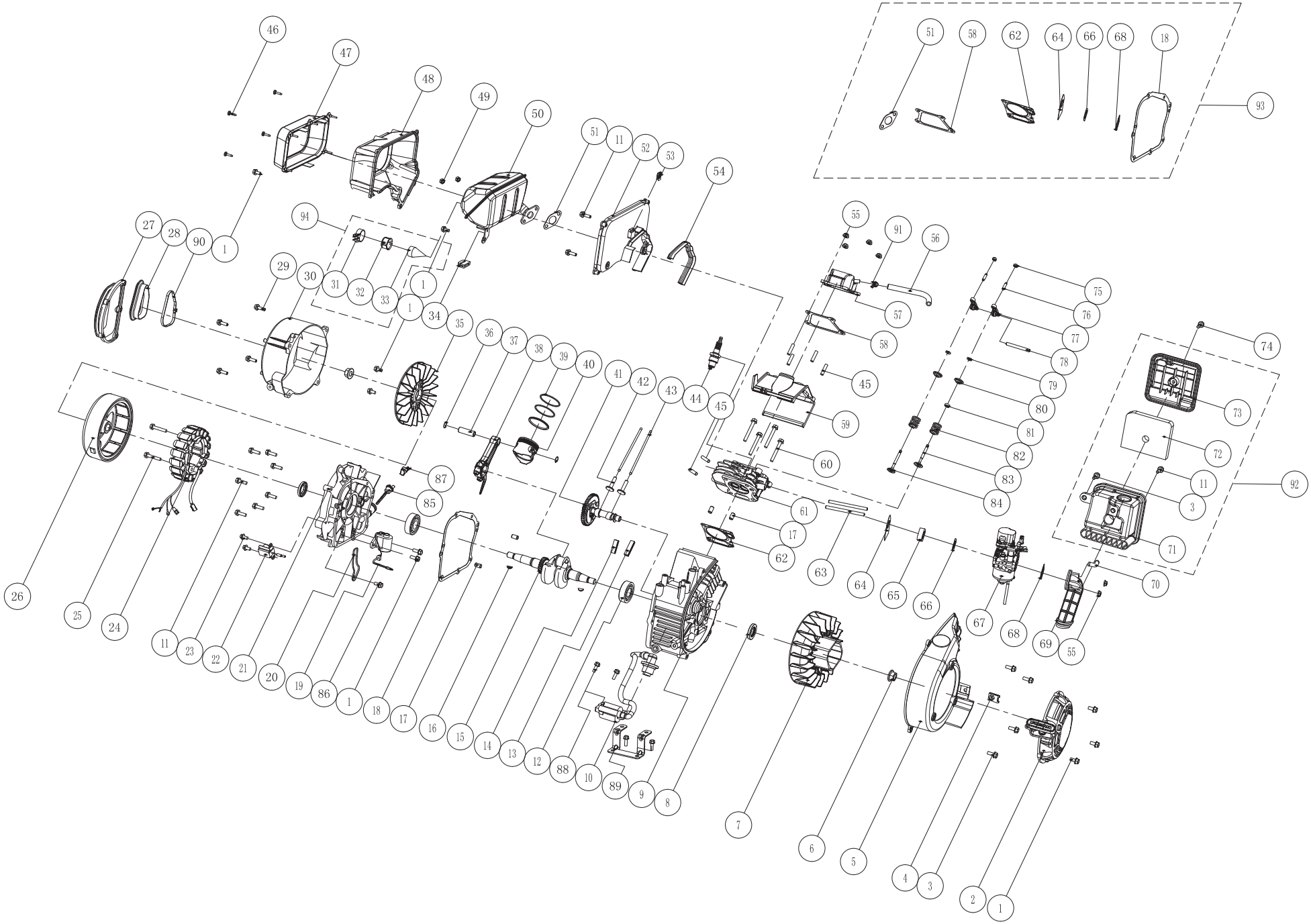

W01682 – Liste de pièces

NO.	Numéro de pièce	Description	Qté
1	317713500	Guide de carburant	1
2	317713501	Couvercle, partie supérieure	1
3	317713502	Vis M5x14	17
4	317713503	Côté droit du couvercle	1
5	317713504	Voie de passage, filtre à air	1
6	317713505	Voie de passage, machinerie électrique	1
7	317713506	Écrou M6	9
8	317713507	Assemblage de la base	1
9	317713508	Boulon M6x12	4
10	317713509	Support de la base A	2
11	317713510	Support de la base B	2
12	317713511	Écrou M6	4
13	317713512	Isolateur A	3
14	317713513	Boulon M6x15	3
15	317713514	Isolateur B	1
16	317713515	Vis M6x15	1
17	317713516	Vis M4x14	7
18	317713517	Vis M4x10	2
19	317713518	Écrou M4	4
20	317713519	Boulon M6	9
21	317713520	Vis M6x20	2
22	317713521	Vis St4.8x17	1
23	317713522	Assemblage du couvercle avant	1
24	317713523	Pont gauche	1
25	317713524	Écrou M5	13
26	317713525	Côté gauche du couvercle	1
27	317713526	Support du réservoir	2
28	317713527	Assemblage du réservoir de carburant	1
29	317713528	Filtre à carburant	1
30	317713529	Bouchon du réservoir de carburant	1
31	317713530	Dispositif de retenue du couvercle d'entretien	1
32	317713531	Couvercle d'accès à la bougie d'allumage	1
33	317713532	Couvercle d'entretien	1
34	317713573	Tuyau de carburant 1	1
35	316465500	Moteur	1
36	317713535	Amortisseur	2
37	317713536	Support, réservoir de carburant	1
38	317713537	Boulon M6x12	3
39	317713538	Boulon M5x20	1
40	317713539	Pont de diodes	1
41	316718302	Module de commande	1
42	317713541	Pince du module de commande	1
43	317713542	Support du module de commande	2
44	317713543	Caoutchouc du module de commande	2
45	317713544	Capuchon du robinet de carburant	1
46	317713545	Boîte du robinet de carburant	1
47	317718304	Boulon de bride M6x20	2
48	317713547	Tuyau de carburant 3	1
49	317713548	Assemblage du câble d'étranglement	1
50	317718300	Bouton du robinet de carburant	1

NO.	Numéro de pièce	Description	Qty.
51	317713550	Vis M4x10	1
52	317713574	Tuyau de carburant 2	1
53	317713552	Robinet de carburant	1
54	317713553	Pince 1	3
55	317713554	Tuyau de carburant 4	1
56	317713555	Pince 2	1
57	317713556	USB 5 V 2,1 A	2
58	317713557	Assemblage du témoin à DEL	1
59	317718301	Panneau de commande	1
60	317713559	Couvercle de sortie (USB)	1
61	317713560	Vis M3x10	2
62	317718303	Interrupteur du moteur	1
63	317713562	Ports parallèles	2
64	317718305	Interrupteur d'économie	1
65	317713563	Couvercle des ports parallèles	2
66	317713564	Disjoncteur c.c. 5 A	1
67	317713565	Sortie c.c.	1
68	317713566	Écrou M5	2
69	317713567	Rondelle plate ϕ5	1
70	317713568	Couvercle de sortie 5-20R	1
71	317713569	Rondelles de blocage dentelées à dents internes 5	1
72	317713570	Boulon M5x14	1
73	317713571	Papier isolant	2
74	317713572	Prise double 5-20R	1
75	317718302	Espaceur	1
76	317418300	Assemblage du panneau de commande	1
77	317713576	Pince 3	2
78	317727001	Couvercle	1
79	317727002	Câble de charge de la batterie	1

LISTE DES PIECES

NO.	Numéro de pièce	Description	Qté
1	317723500	Boulon M6x12	9
2	317723501	Assemblage du démarreur	1
3	317723502	Boulon M6x15	5
4	317723503	Écrou	1
5	317723504	Grille de prise d'air	1
6	317723505	Écrou M12	2
7	317723506	Carter de soufflante	1
8	317723507	Joint d'étanchéité à l'huile 20x35x5	2
9	317723508	Carter de moteur	1
10	317723509	Système d'allumage	1
11	317723510	Boulon M6x20	10
12	317723511	Roulement 6204	2
13	317723512	Sceau de protection 2	1
14	317723513	Sceau de protection 1	1
15	317723514	Manivelle	1
16	317723515	Clé	2
17	317723516	Goupille	4
18	317723517	Joint de carter	1
19	317723518	Interrupteur de faible niveau d'huile	1
20	317723519	Plaque d'interrupteur de faible niveau d'huile	1
21	317723520	Couvercle du carter	1
22	317723521	Assemblage du déclencheur	1
23	317723522	Boulon M6x12	2
24	316718300	Stator	1
25	317723524	Boulon M6x35	2
26	316718301	Rotor	1
27	317723526	Caoutchouc du couvercle d'extrémité 2	1
28	317723527	Caoutchouc du couvercle d'extrémité 1	1
29	317723528	Boulon M6x22	4
30	317723529	Couvercle d'extrémité	1
31	317723530	Pince du pare-étincelles	1
32	317723531	Base du pare-étincelles	1
33	317723532	Pare-étincelles	1
34	317723533	Sceau en caoutchouc	1
35	316465500	Ventilateur de la génératrice	1
36	317723535	Pince d'axe de piston	2
37	317723536	Axe de piston	1
38	317723537	Assemblage de la bielle	1
39	317723538	Ensemble de segments de piston	1
40	317723539	Piston	1
41	317723540	Arbre à cames	1
42	317723541	Poussoir de soupape	2
43	317723542	Tige de poussoir	2
44	317723543	Bougie d'allumage	1
45	317723544	Goujon M6x27	6
46	317723545	Vis autotaraudeuse St4.8x17	4
47	317723546	Assemblage droit du protecteur de silencieux	1
48	317723547	Assemblage du milieu du protecteur de silencieux	1
49	317723548	Écrou	2
50	317723549	Silencieux	1
51	317723550	Joint d'échappement	1
52	317723551	Protecteur latéral du silencieux	1

NO.	Numéro de pièce	Description	Qté
53	317723552	Écrou de retenue	1
54	317723553	Sceau protecteur du silencieux	1
55	317723554	Écrou	6
56	317723555	Reniflard	1
57	317723556	Couvercle de culasse	1
58	317723557	Joint de couvercle de cylindre	1
59	317723558	Grille de prise d'air, cylindre	1
60	317723559	Boulon M6x50	4
61	317723560	Culasse de cylindre	1
62	317723561	Joint d'étanchéité, cylindre	1
63	317723562	Boulon de carburateur	2
64	317723563	Joint d'étanchéité, isolateur	1
65	317723564	Isolateur de carburateur	1
66	317723565	Joint d'étanchéité, carburateur	1
67	317723566	Carburateur	1
68	317723567	Joint d'étanchéité, filtre à air	1
69	317723568	Tuyau, filtre à air	1
70	317723569	Joint d'étanchéité, reniflard	1
71	317723570	Boîtier, filtre à air	1
72	317723571	Élément	1
73	317723572	Boîtier, filtre à air	1
74	317723573	Boulon M6x20	1
75	317723574	Écrou, réglage de soupape	2
76	317723575	Vis, réglage de soupape	2
77	317723576	Culbuteur de soupape	2
78	317723577	Arbre, vis du culbuteur	1
79	317723578	Pince de verrouillage de soupape	2
80	317723579	Rondelle de retenue, ressort de soupape	2
81	317723580	Joint d'étanchéité, soupape	1
82	317723581	Ressort, soupape	2
83	317723582	Soupape, admission	1
84	317723583	Soupape, échappement	1
85	317723584	Bouchon de remplissage d'huile	1
86	317723585	Boulon M6x8	1
87	317723586	Orifice d'huile	1
88	317723587	Boulon M6x20	4
89	317723588	Support, allumage	1
90	317723589	Cordon en nylon	1
91	317723590	Pince à tuyau	1
92	317423500	Ensemble du filtre à air	1
93	317423501	Ensemble de support	1
94	317423502	Ensemble pare-étincelles	1

Diagrammes de câblage

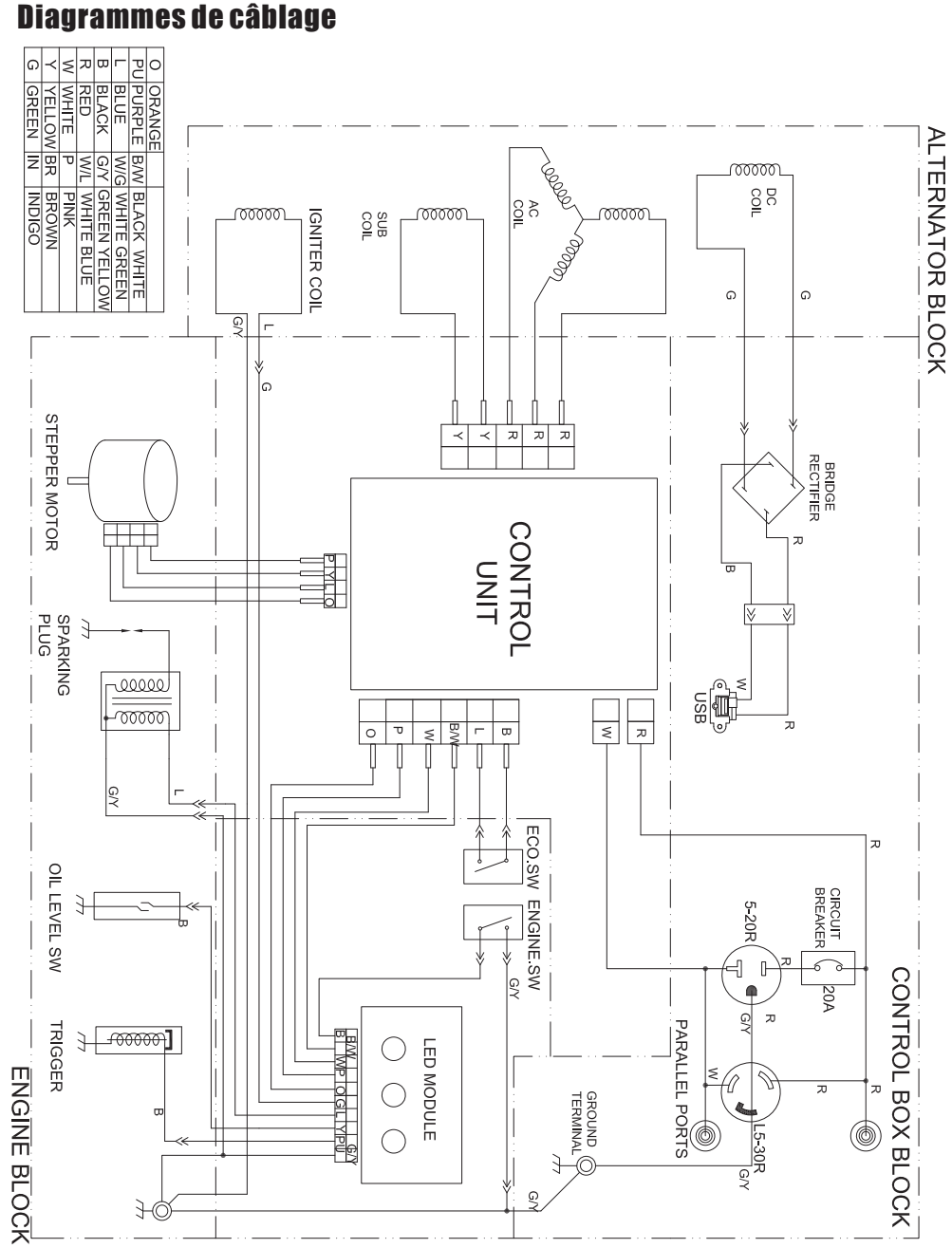

Renseignements sur le service

COMMUNIQUER AVEC LE SERVICE PRODUIT DE FIRMAN AU 1 844 347-6261 ou au www.firmanpowerequipment.com pour obtenir des renseignements sur le service de garantie ou pour commander des pièces de rechange ou des accessoires.

COMMENT COMMANDER DES PIÈCES DE RECHANGE

Même l'équipement de qualité comme la génératrice électrique que vous avez achetée peuvent avoir besoin de pièces de rechange occasionnelles pour la maintenir en bon état au fil des ans. Pour commander des pièces de rechange, vous devez fournir les renseignements suivants :

1.Numéro de modèle, niveau de révision et numéro de série et toutes les spécifications indiquées sur la plaque du numéro de modèle/série.
2. Numéro(s) de pièces comme indiqués dans la section Liste de pièces.
3.Une brève description du problème avec la génératrice.

ENREGISTREMENT DE VOTRE PRODUIT

Enregistrez votre génératrice Firman en ligne au www.firmanpowerequipment.com.

GARANTIE

Garantie limitée de trois (3) ans de FIRMAN

Conditions de garantie

FIRMAN GENERATOR enregistrera la garantie à la réception de votre carte d'enregistrement de garantie et d'une copie de votre reçu de caisse de l'un des points de vente de FIRMAN comme preuve d'achat. Veuillez soumettre votre enregistrement de garantie et votre preuve d'achat dans les dix (10) jours suivant la date d'achat.

Garantie de réparation/remplacement

FIRMAN garantit à l'acheteur original que les composants mécaniques et électriques seront exempts de défauts de matériaux et de fabrication pour une période d'un (1) an (pièces et main d'œuvre) et de trois (3) ans (pièces) à partir de la date d'achat originale, de 90 jours (pièces et main d'œuvre) et de 180 jours (pièces) pour une utilisation commerciale et industrielle.
Les frais de transport du produit soumis pour réparation ou remplacement dans le cadre de cette garantie sont à la charge exclusive de l'acheteur. Cette garantie s'applique uniquement à l'acheteur original et n'est pas transférable.

Ne pas retourner l'appareil au lieu d'achat

Communiquez avec le centre de services FIRMAN et FIRMAN réglera tout problème par téléphone ou par courriel. Si le problème n'est pas corrigé par cette méthode, FIRMAN autorisera, à sa discrétion, l'évaluation, la réparation ou le remplacement de la pièce ou du composant défectueux dans un centre de services FIRMAN. FIRMAN vous fournira un numéro de dossier pour le service de garantie. Veuillez le conserver pour référence future.
Les réparations ou les remplacements effectués sans autorisation préalable ou dans un atelier de réparation non autorisé ne sont pas couverts par cette garantie.

Exclusions de garantie

Cette garantie ne couvre pas les réparations et équipements suivants :

Usure normale

Votre produit a besoin de pièces et d'entretiens périodiques pour être performant. Cette garantie ne couvre pas les réparations lorsque l'utilisation normale a épuisé la durée de vie d'une pièce ou de l'équipement dans son ensemble.

Installation, utilisation et maintenance

Cette garantie ne s'applique pas aux pièces ou à la main-d'œuvre si votre produit est considéré comme ayant été mal utilisé, négligé, impliqué dans un accident, maltraité, chargé au-delà des limites de la génératrice, modifié, mal installé ou mal connecté à tout composant électrique.

L'entretien normal n'est pas couvert par cette garantie.

Autres exclusions

Cette garantie exclut :

- les défauts esthétiques comme la peinture, les autocollants, etc.
- les éléments d'usure normale
- les accessoires
- les défaillances dues à des cas de force majeure et à d'autres événements indépendants de la volonté du fabricant
- les problèmes causés par des pièces qui ne sont pas des pièces d'origine FIRMAN
- les appareils utilisés comme source d'énergie principale à la place de l'énergie électrique existante lorsque le service public est présent ou à la place de l'énergie électrique lorsque le service public n'existe pas normalement.

Limites de la garantie implicite et des dommages indirects

FIRMAN décline toute obligation de couvrir toute perte de temps, d'utilisation de ce produit, de fret, ou toute réclamation accidentelle ou indirecte à l'utilisation de ce produit par quiconque. LA PRÉSENTE GARANTIE REMPLACE TOUTE AUTRE GARANTIE, EXPRESSE OU IMPLICITE, Y COMPRIS LES GARANTIES DE QUALITÉ MARCHANDE OU D'ADÉQUATION À UN USAGE PARTICULIER.

Un appareil fourni en échange sera soumis à la garantie de l'appareil d'origine. La durée de la garantie régissant l'appareil échangé reste calculée par rapport à la date d'achat de l'appareil d'origine.

Cette garantie vous donne certains droits légaux qui peuvent varier d'un État à l'autre. Votre État peut également avoir d'autres droits qui ne sont pas énumérés dans la présente garantie.

Coordonnées

Vous pouvez communiquer avec FIRMAN à l'adresse suivante :

Adresse

Firman Power Equipment Inc.
Attn: Customer Service
8716 W Ludlow Dr. Suite #6
Peoria, AZ 85381
www.firmanpowerequipment.com

Nous sommes FIRMAN POWER – Et nous sommes là pour vous.

FIRMAN POWER EQUIPMENT INC.
Garantie du dispositif antipollution

DÉCLARATION DE GARANTIE DE LA CALIFORNIE ET DU GOUVERNEMENT FÉDÉRAL SUR LE CONTRÔLE DES ÉMISSIONS DE GAZ D'ÉCHAPPEMENT ET D'ÉVAPORATION

VOS DROITS ET OBLIGATIONS EN MATIÈRE DE GARANTIE

Le California Air Resources Board, l'Agence américaine de protection de l'environnement (« US EPA ») et FIRMAN POWER EQUIPMENT INC. sont heureux de vous expliquer la garantie des dispositifs antipollution sur votre petit moteur hors route 2022-2023 ou ultérieur et sur l'équipement à moteur. En Californie, les nouveaux équipements qui utilisent de petits moteurs hors route doivent être conçus, construits et équipés pour répondre aux normes strictes de l'État en matière de lutte contre le smog. FIRMAN doit garantir les dispositifs antipollution de votre petit moteur hors route et de votre équipement à moteur pour les périodes indiquées ci-dessous, à condition qu'il n'y ait pas eu d'abus, de négligence ou de mauvais entretiens de votre petit moteur hors route ou de l'équipement ayant entraîné la défaillance du dispositif antipollution.

Votre dispositif antipollution peut comprendre des pièces comme le carburateur ou le système d'injection de carburant, le système d'allumage, le convertisseur catalytique, les réservoirs de carburant, les conduites de carburant (pour le carburant liquide et les vapeurs de carburant), les bouchons de réservoir, les soupapes, les bidons, les filtres, les colliers de serrage et autres composants associés. Sont également inclus les tuyaux, les courroies, les connecteurs et autres assemblages liés aux émissions.

Lorsqu'il existe un problème couvert par la garantie, FIRMAN réparera votre petit moteur hors route et votre équipement à moteur sans frais pour vous, y compris le diagnostic, les pièces et la main-d'œuvre.

COUVERTURE DE LA GARANTIE DU FABRICANT :

Le système de contrôle des émissions d'échappement et d'évaporation de votre petit moteur hors route et de votre équipement à moteur est garanti deux ans. Si une pièce liée aux émissions de votre petit moteur hors route et de votre équipement à moteur est défectueuse, elle sera réparée ou remplacée par FIRMAN.

RESPONSABILITÉS DU PROPRIÉTAIRE EN MATIÈRE DE GARANTIE :

En tant que propriétaire du petit moteur hors route et de l'équipement à moteur, vous êtes responsable de l'exécution de l'entretien requis indiqué dans votre manuel d'utilisation. FIRMAN vous recommande de conserver tous les reçus couvrant l'entretien de votre petit moteur hors route et de l'équipement à moteur, mais FIRMAN ne peut pas refuser la couverture de la garantie uniquement pour l'absence de reçus ou pour votre incapacité à assurer l'exécution de tous les entretiens prévus.

En tant que propriétaire du petit moteur hors route et de l'équipement à moteur, vous devez cependant savoir que FIRMAN peut vous refuser la garantie si votre petit moteur hors route ou votre équipement à moteur ou une pièce est tombé en panne en raison d'un abus, d'une négligence, d'un mauvais entretien ou de modifications non approuvées.

Vous devez présenter votre petit moteur hors route et votre équipement à moteur à un centre de distribution ou de services FIRMAN dès que le problème survient. Les réparations sous garantie doivent être effectuées dans un délai raisonnable, qui ne doit pas dépasser 30 jours.

Si vous avez des questions concernant vos droits et responsabilités en matière de garantie, vous devez contacter FIRMAN au 1-844-347-6261.

Dispositions de garantie contre les défauts de contrôle des émissions de FIRMAN

La période de garantie commence à la date à laquelle le moteur/l'équipement est livré à un acheteur final. FIRMAN garantit à l'acheteur final et à chaque acheteur ultérieur que le moteur est :

Conçu, construit et équipé de manière à être conforme à toutes les réglementations applicables adoptées par l'Air Resources Board et l'US EPA; et exempt de défauts de matériaux et de fabrication qui font que la défaillance d'une pièce garantie est identique à tous égards matériels à la pièce décrite dans la demande de certification du fabricant de moteurs.

La garantie sur les pièces liées aux émissions est la suivante :

(1) Toute pièce garantie qui n'est pas prévue pour être remplacée dans le cadre de l'entretien requis dans le manuel d'utilisation fourni est garantie pour la période de garantie indiquée ci-dessus. Si une telle pièce tombe en panne pendant la période de garantie, elle sera réparée ou remplacée par FIRMAN sans frais pour le propriétaire. Toute pièce ainsi réparée ou remplacée dans le cadre de la garantie sera garantie pour la période de garantie restante.

(2) Toute pièce garantie qui doit faire l'objet uniquement d'une inspection régulière dans le manuel d'utilisation fourni est garantie pour la période de garantie indiquée ci-dessus. Toute pièce ainsi réparée ou remplacée dans le cadre de la garantie sera garantie pour la période de garantie restante.

(3) Toute pièce garantie dont le remplacement est prévu dans le cadre de l'entretien requis dans le manuel d'utilisation fourni est garantie pour la période précédant le premier remplacement prévu pour cette pièce. Si la pièce tombe en

panne avant le premier remplacement prévu, elle sera réparée ou remplacée par FIRMAN sans frais pour le propriétaire. Toute pièce ainsi réparée ou remplacée dans le cadre de la garantie sera garantie pour la période de garantie restante avant le premier remplacement prévu de la pièce.

(4) La réparation ou le remplacement de toute pièce sous garantie doit être effectué sans frais pour le propriétaire dans un centre de garantie.

(5) Nonobstant les dispositions de la sous-section (4) ci-dessus, les services de garantie ou les réparations doivent être fournis par FIRMAN qui est franchisé pour entretenir les moteurs concernés.

(6) Le propriétaire ne doit pas être facturé pour le travail de diagnostic qui conduit à la détermination qu'une pièce garantie est en fait défectueuse, à condition que ce travail de diagnostic soit effectué dans un centre de garantie.

(7) FIRMAN est responsable des dommages causés à d'autres composants du moteur qui sont directement liés à un défaut de garantie de toute pièce garantie.

(8) Tout au long de la période de garantie des émissions définie à la sous-section (b) (2), FIRMAN maintiendra un approvisionnement en pièces garanties suffisant pour répondre à la demande prévue de ces pièces.

(9) Toute pièce de rechange peut être utilisée dans l'exécution de tout entretien ou réparation sous garantie et doit être fournie sans frais au propriétaire. Une telle utilisation ne réduira pas les obligations de garantie du fabricant.

(10) Les pièces supplémentaires ou modifiées qui ne sont pas exemptées par l'Air Resources Board ne peuvent pas être utilisées. L'utilisation de toute pièce supplémentaire ou modifiée non exemptée par l'acheteur final sera un motif de rejet d'une demande de garantie.

Le fabricant ne sera pas tenu de garantir les défaillances des pièces garanties causées par l'utilisation d'une pièce supplémentaire ou modifiée non exemptée *.

PIÈCES COUVERTES PAR LA GARANTIE

Vous trouverez ci-dessous la liste des pièces (si équipées) couvertes par la garantie fédérale et californienne du dispositif antipollution.

1. Système d'allumage, notamment :
- Bougie d'allumage
- Bobine d'allumage

2. Système de dosage du carburant :
- Réservoir de carburant
- Bouchon du réservoir
- Conduites de carburant (pour le carburant liquide et les vapeurs de carburant) et raccords/pinces correspondants
- Régulateur de carburant, carburateur et pièces internes

3. Assemblage du silencieux catalytique, notamment :
- Collecteur d'échappement
- Convertisseur catalytique
- Joint d'étanchéité du silencieux
- Vanne à impulsion

4. Système d'induction d'air, notamment :
- Tuyau d'admission/collecteur
- Filtre à air

5 Assemblage du reniflard, notamment :
- Tuyau de raccord du reniflard

6 Système de contrôle des émissions par évaporation du réservoir de carburant, notamment :
- Vannes de purge
- Réservoir à charbon activé
- Tuyaux de vapeur et raccords/pinces

Limites

La présente garantie du système de contrôle des émissions ne couvre aucun des éléments suivants :

a) Les dommages indirects comme la perte de temps, les désagréments, la perte d'utilisation du moteur ou de l'équipement, etc.

b) Les frais de diagnostic et d'inspection qui n'aboutissent pas à la réalisation d'un service de garantie admissible.

FIRMAN POWER EQUIPMENT INC.
www.firmanpowerequipment.com

SUIVEZ-NOUS SUR LES MÉDIAS SOCIAUX

UTILISEZ

#EVERYGENERATORTELLSASTORY

POUR COURIR LA CHANCE DE GAGNER DE LA MARCHANDISE FIRMAN

FIRMAN POWER EQUIPMENT
8716 W LUDLOW DR. SUITE #6
PEORIA, AZ 85381
1-844-347-6261
WWW.FIRMANPOWEREQUIPMENT.COM

Tous droits réservés. Toute réimpression ou utilisation non autorisée sans l'autorisation écrite est expressément interdite.

No de pièce: 316745451 Rev:02